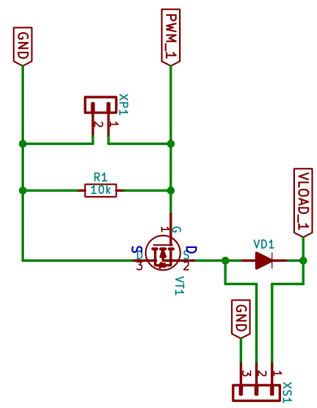

ЧИП И ДИП