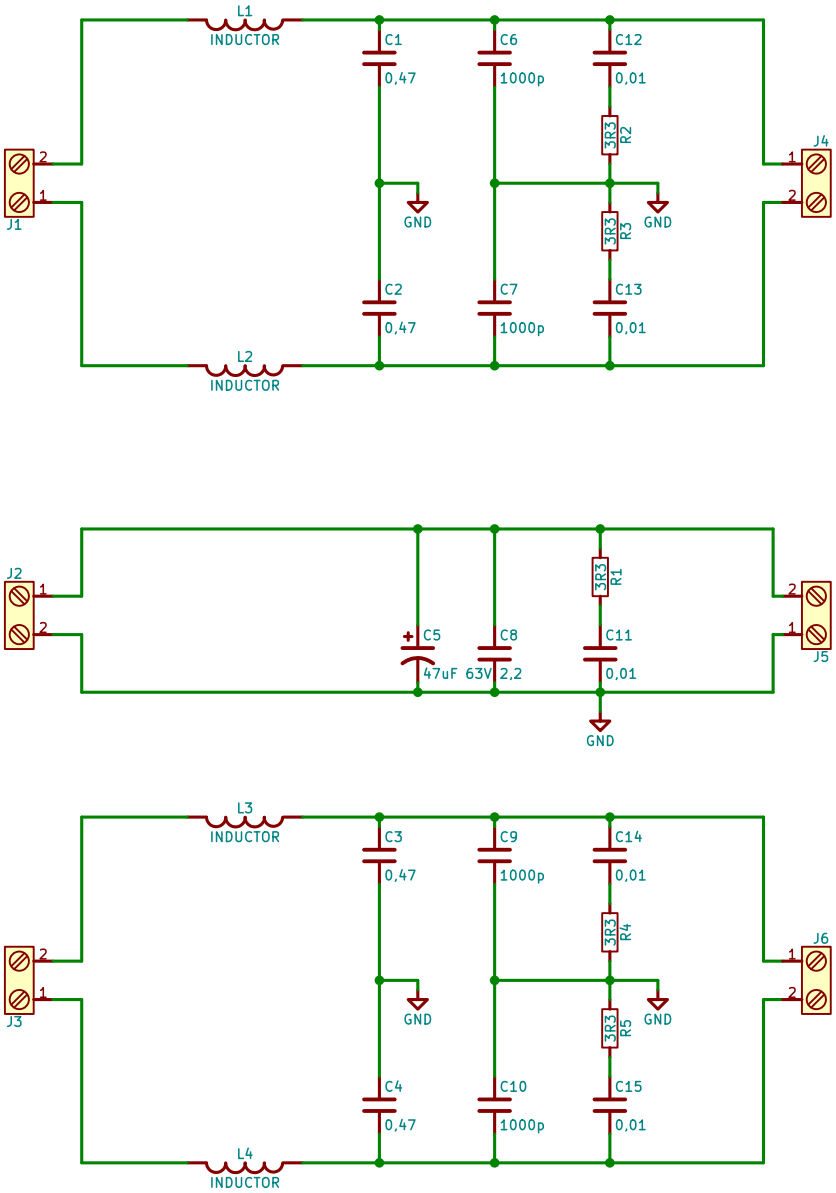
L1
INDUCTOR
C1
0,47
C6
1000p
C12
0,01
3R3
R2
J4
J1
GND
3R3
R3
GND
C2
0,47
C7
1000p
C13
0,01
L2
INDUCTOR
J2
3R3
R1
C5
47uF 63V
C8
2,2
C11
0,01
J5
GND
L3
INDUCTOR
C3
0,47
C9
1000p
C14
0,01
3R3
R4
J6
J3
GND
3R3
R5
GND
C4
0,47
C10
1000p
C15
0,01
L4
INDUCTOR