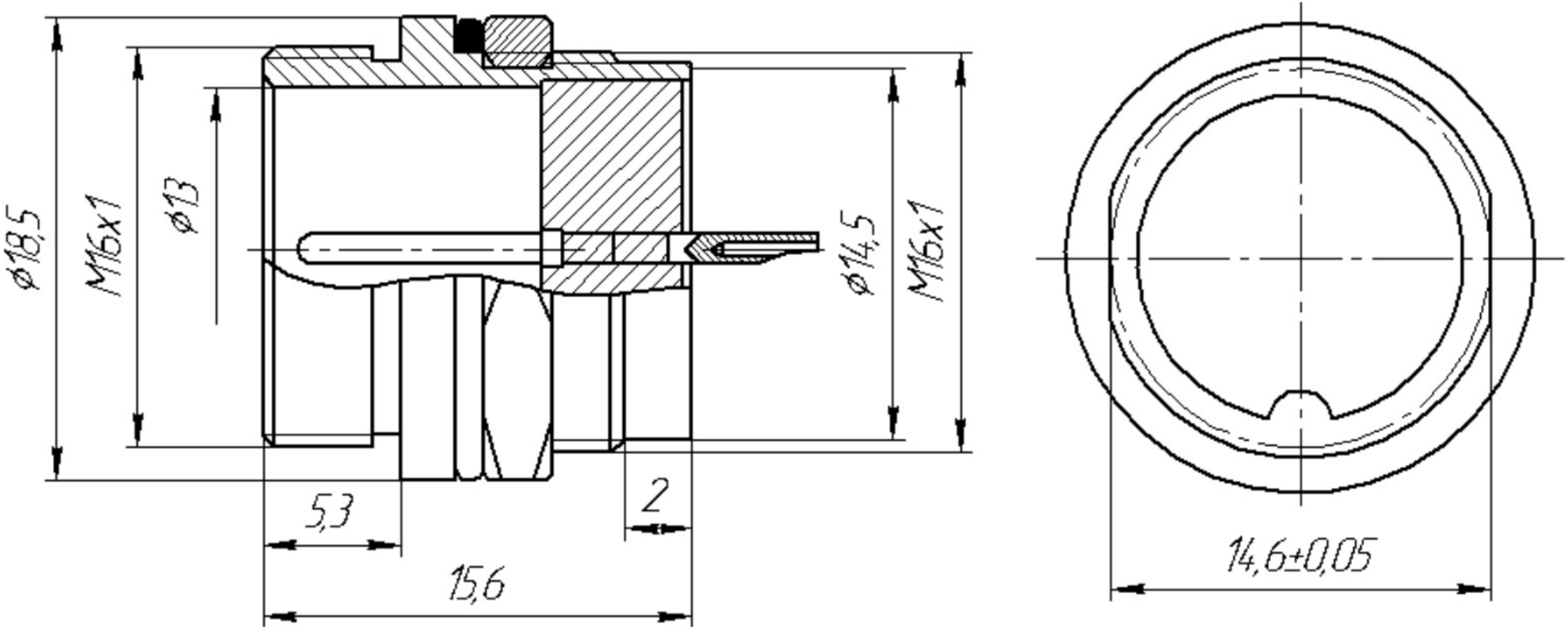
ø18,5
M16x1
ø13
ø14,5
M16x1
5,3
2
15,6
14,6±0,05