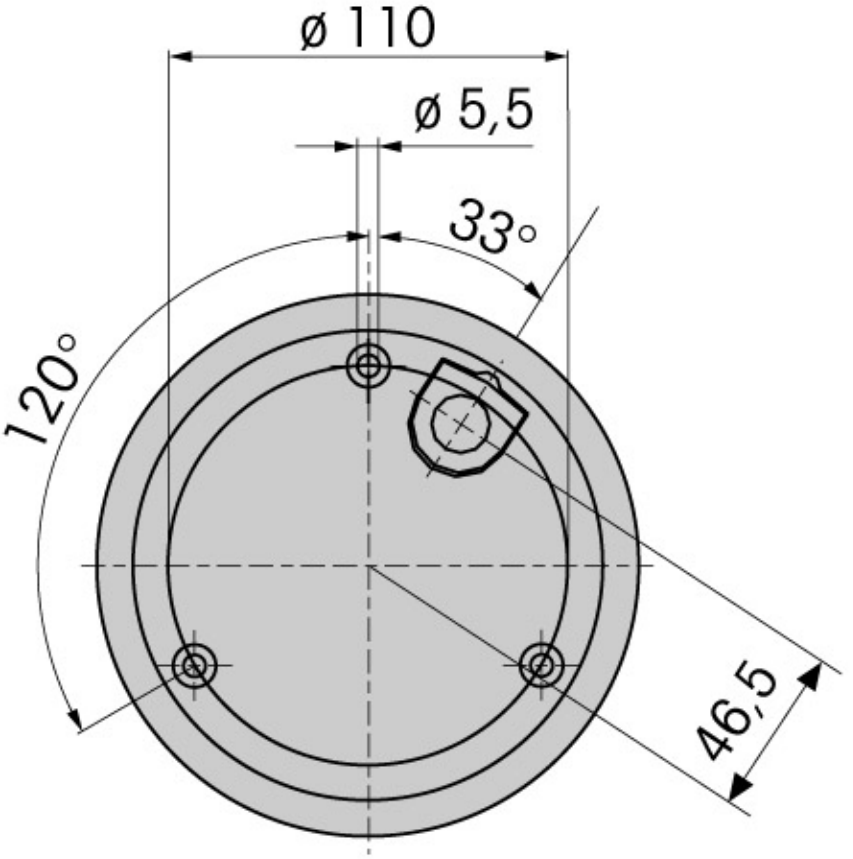
ø 110
ø 5,5
33°
120°
46,5

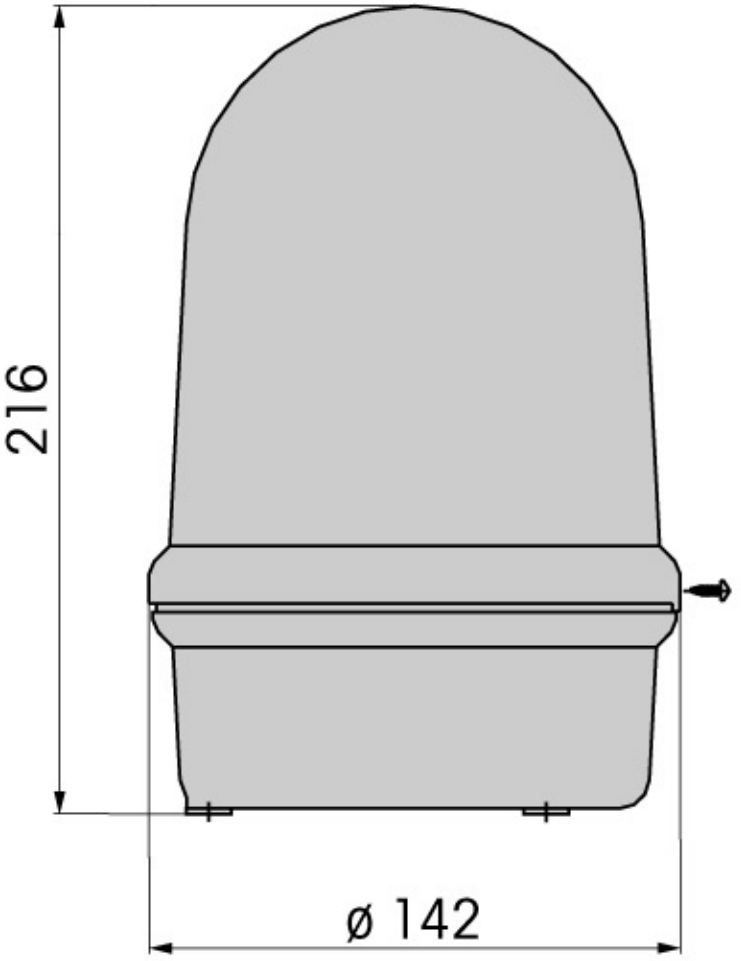
216
ø 142