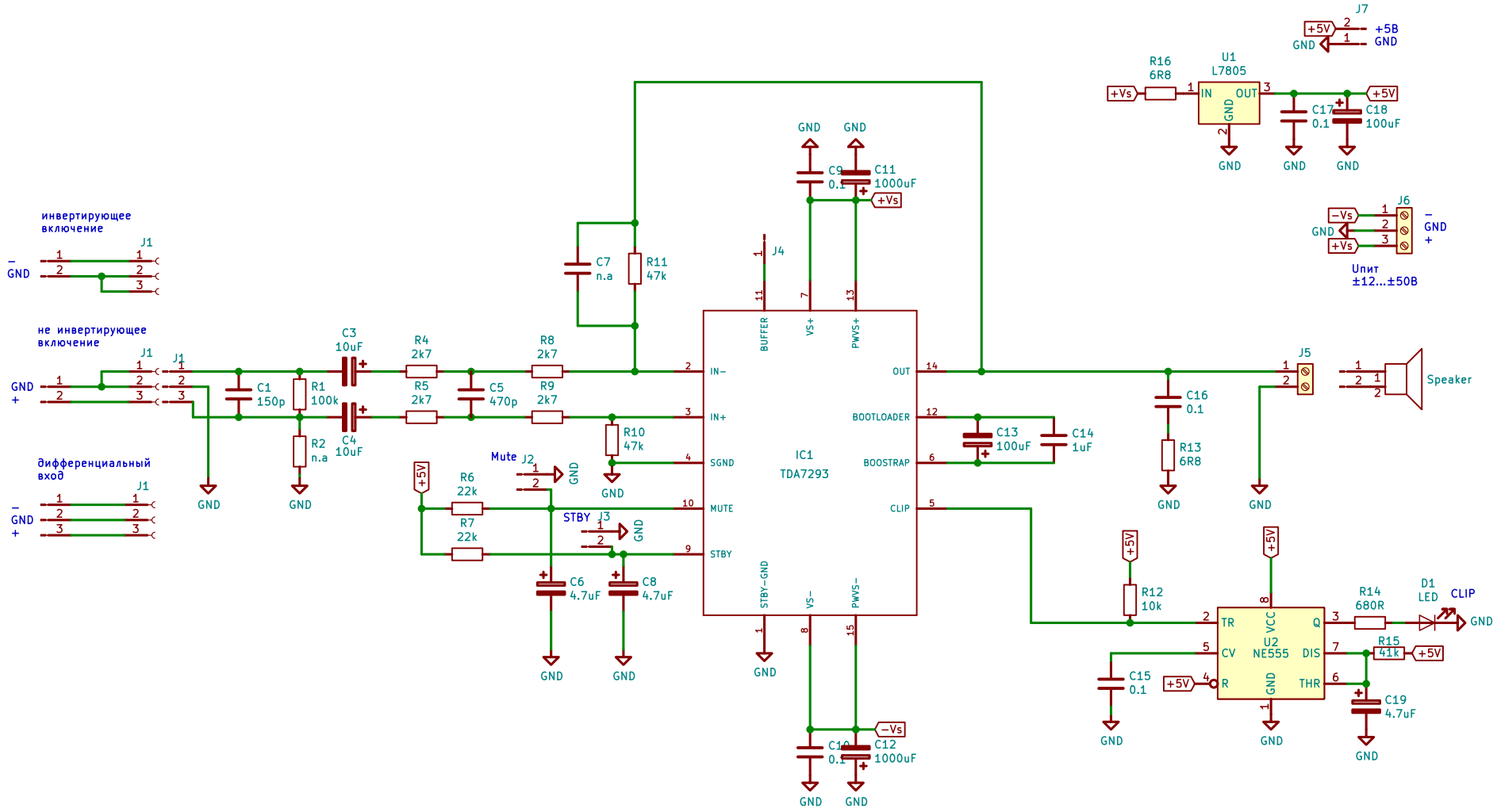
инвертирующее включение
J1
GND
не инвертирующее включение
дифференциальный вход
C1 150p
R1 100k
R2 n.a
C3 10uF
C4 10uF
R4 2k7
R5 2k7
C5 470p
R8 2k7
R9 2k7
C7 n.a
R11 47k
R10 47k
Mute J2
STBY J3
R6 22k
R7 22k
C6 4.7uF
C8 4.7uF
C9 0.1
C11 1000uF
C10 0.1
C12 1000uF
+Vs
−Vs
J4
IC1
TDA7293
IN−
IN+
SGND
MUTE
STBY
BUFFER
VS+
PWVS+
STBY-GND
VS−
PWVS−
OUT
BOOTLOADER
BOOSTRAP
CLIP
C13 100uF
C14 1uF
C16 0.1
R13 6R8
J5
Speaker
R16 6R8
U1 L7805
IN
OUT
C17 0.1
C18 100uF
J7
+5V
+5В
J6
Uпит ±12...±50В
R12 10k
U2 NE555
TR
CV
R
VCC
Q
DIS
THR
R14 680R
D1 LED
CLIP
R15 41k
C15 0.1
C19 4.7uF