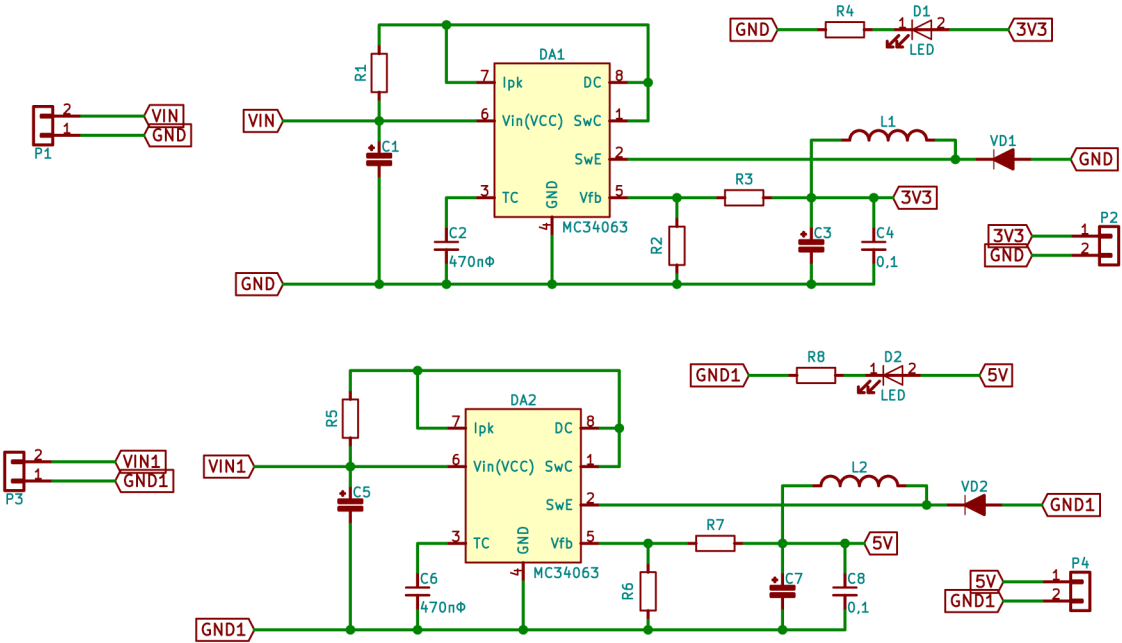
P1
VIN
GND
R1
C1
DA1
Ipk
Vin(VCC)
TC
DC
SwC
SwE
GND
Vfb
MC34063
C2
470пФ
R2
R3
L1
VD1
C3
C4
0,1
3V3
P2
R4
D1
LED
P3
VIN1
GND1
R5
C5
DA2
C6
R6
R7
R8
D2
VD2
C7
C8
5V
P4