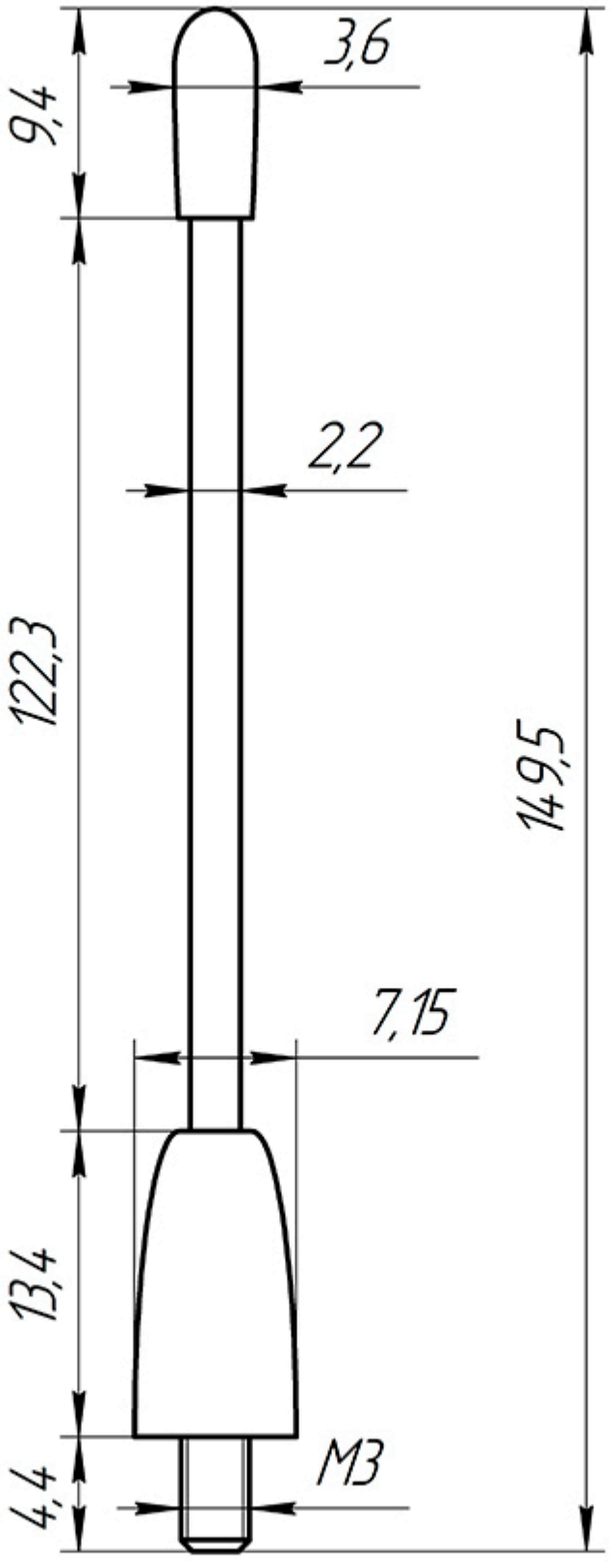
3,6
9,4
2,2
122,3
149,5
7,15
13,4
4,4
M3