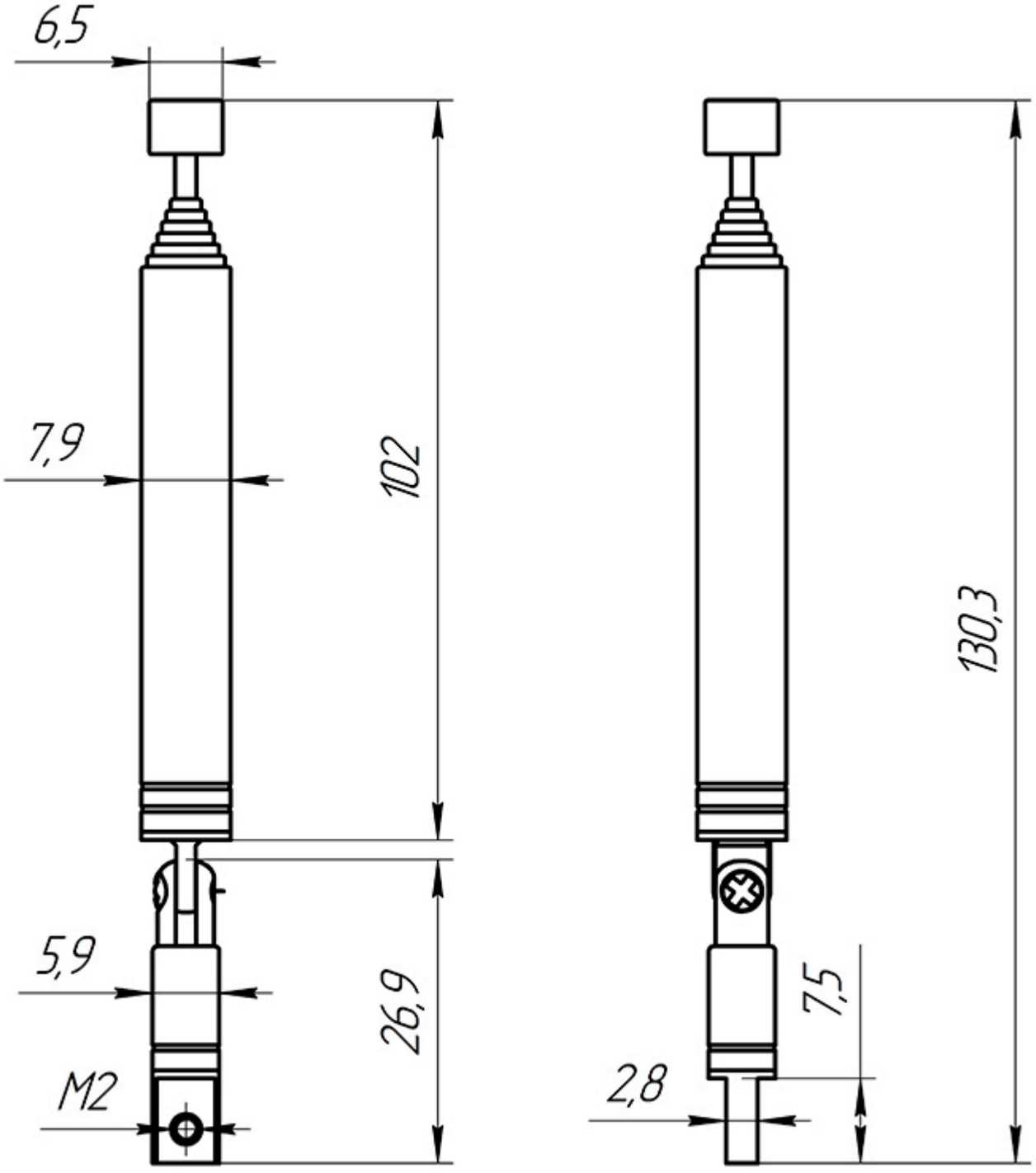
6,5
7,9
102
5,9
26,9
M2
130,3
7,5
2,8