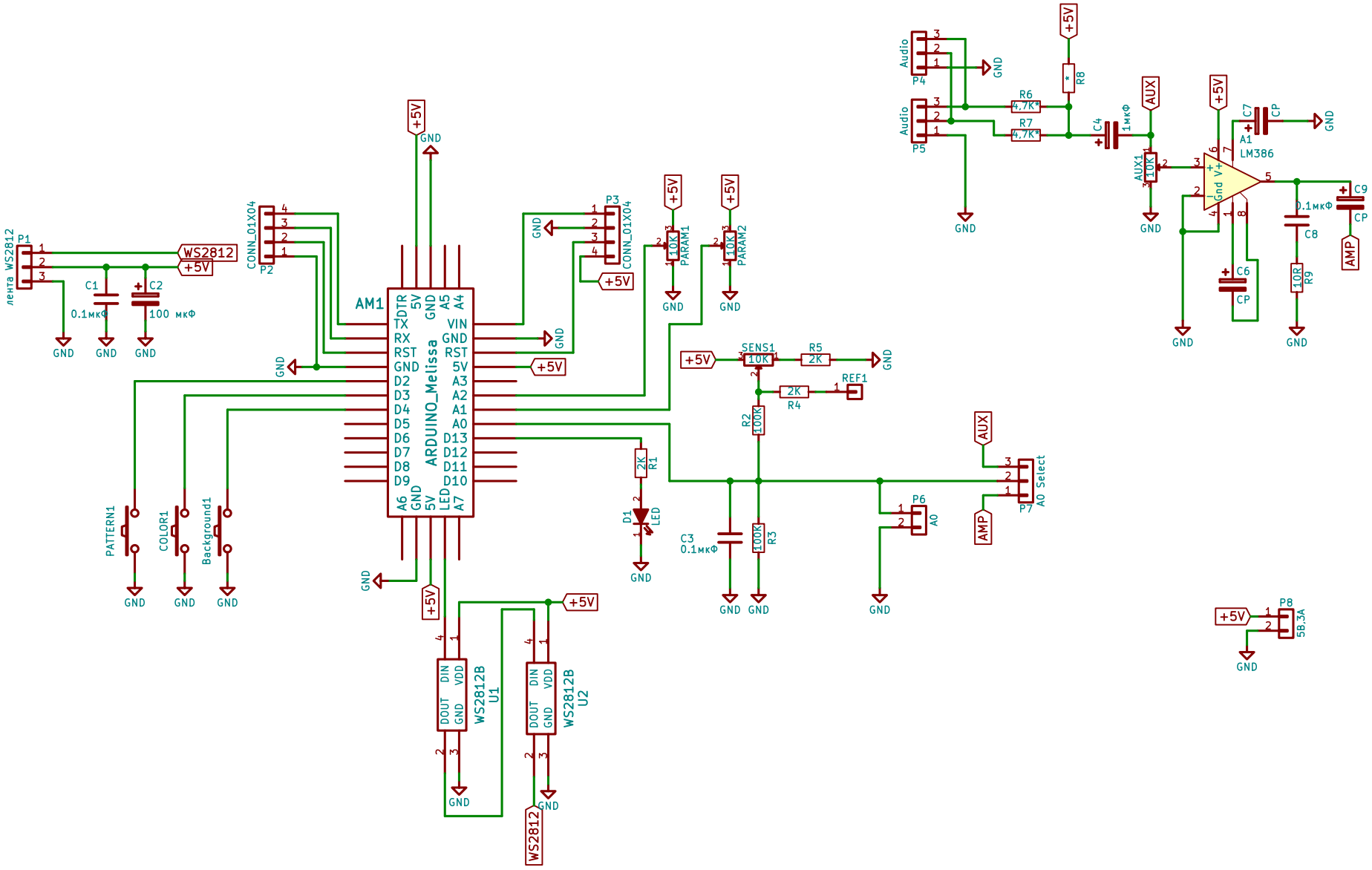
лента WS2812
P1
WS2812
+5V
C1
0.1мкФ
C2
100 мкФ
GND
CONN_01X04
P2
AM1
ARDUINO_Melissa
DTR
TX
RX
RST
GND
D2
D3
D4
D5
D6
D7
D8
D9
A6
5V
LED
A7
A5
A4
VIN
A3
A2
A1
A0
D13
D12
D11
D10
P3
PARAM1
PARAM2
10K
SENS1
R5
2K
R4
REF1
R2
100K
R3
R1
D1
LED
C3
0.1мкФ
PATTERN1
COLOR1
Background1
WS2812B
U1
U2
DIN
VDD
DOUT
P6
A0
AUX
AMP
P7
A0 Select
Audio
P4
P5
R6
4,7K*
R7
R8
C4
1мкФ
AUX1
A1
LM386
C7
CP
C8
0.1мкФ
C6
C9
R9
10R
P8
5В,3А