Raspberry Pi Power Supply, ON/OFF Controller - это решение всех проблем с управлением питания Raspberry Pi. Это интеллектуальный источник питания в стиле ATX для компьютера Raspberry Pi. Он позволяет вам оставить все провода питания от розетки до RasPi, постоянно подключенными. Вы будете включать или выключать питание своего микрокомпьютера всего одним быстрым нажатием на кнопку. Встроенный микроконтроллерный модуль проследит за тем, когда можно отключать питание Raspberry без потерь данных на SD карточке с операционной системой.

Технические характеристики:

Входное напряжение AC, 85-264 V

Выходное напряжение DC, 5V

Ток в нагрузке, 4A

Защита от перегрузки срабатывает при токе 5A, автоматически восстанавливается.

Размеры, 120x60x50 мм

Схема

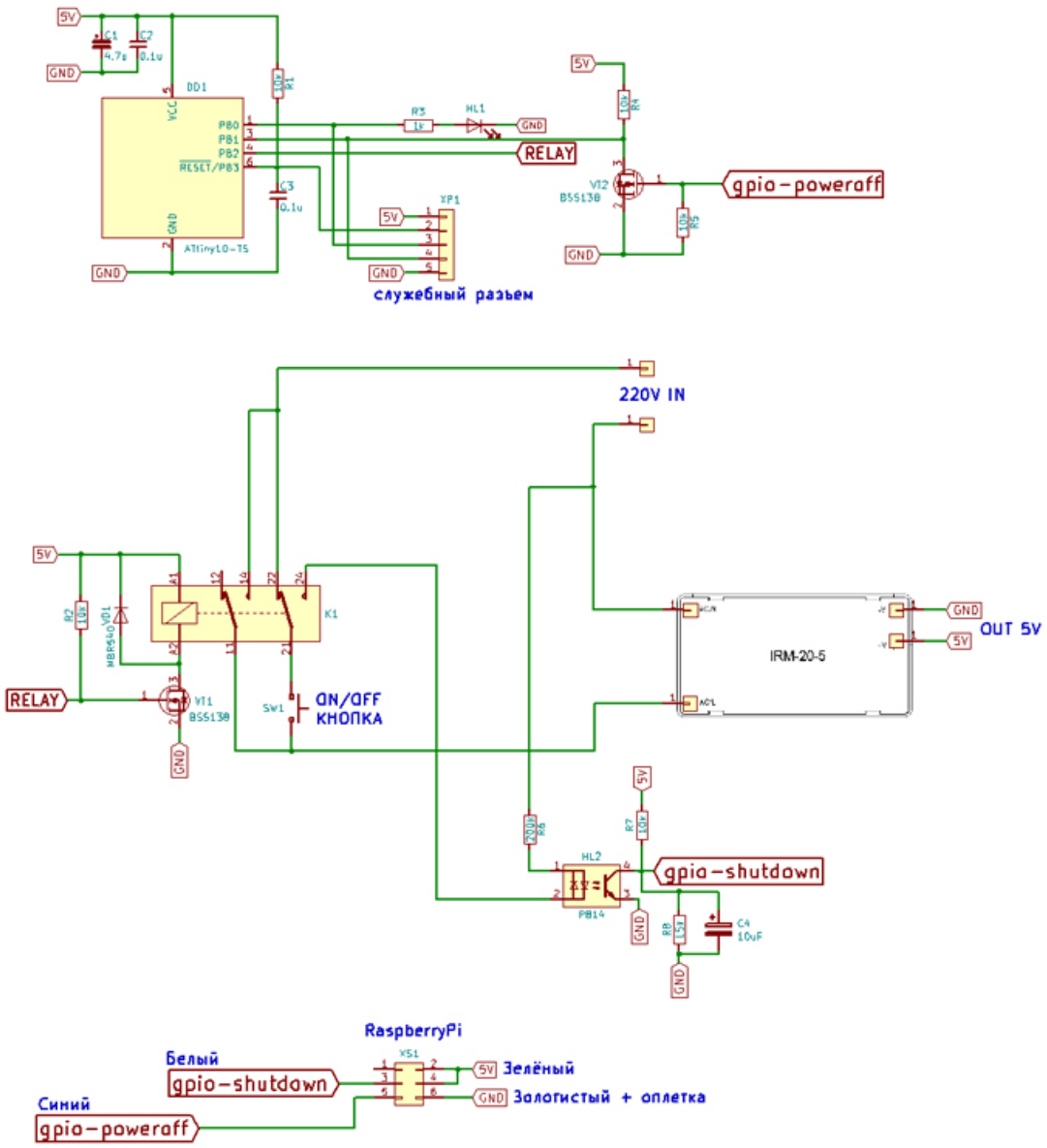

Пример схемы подключения

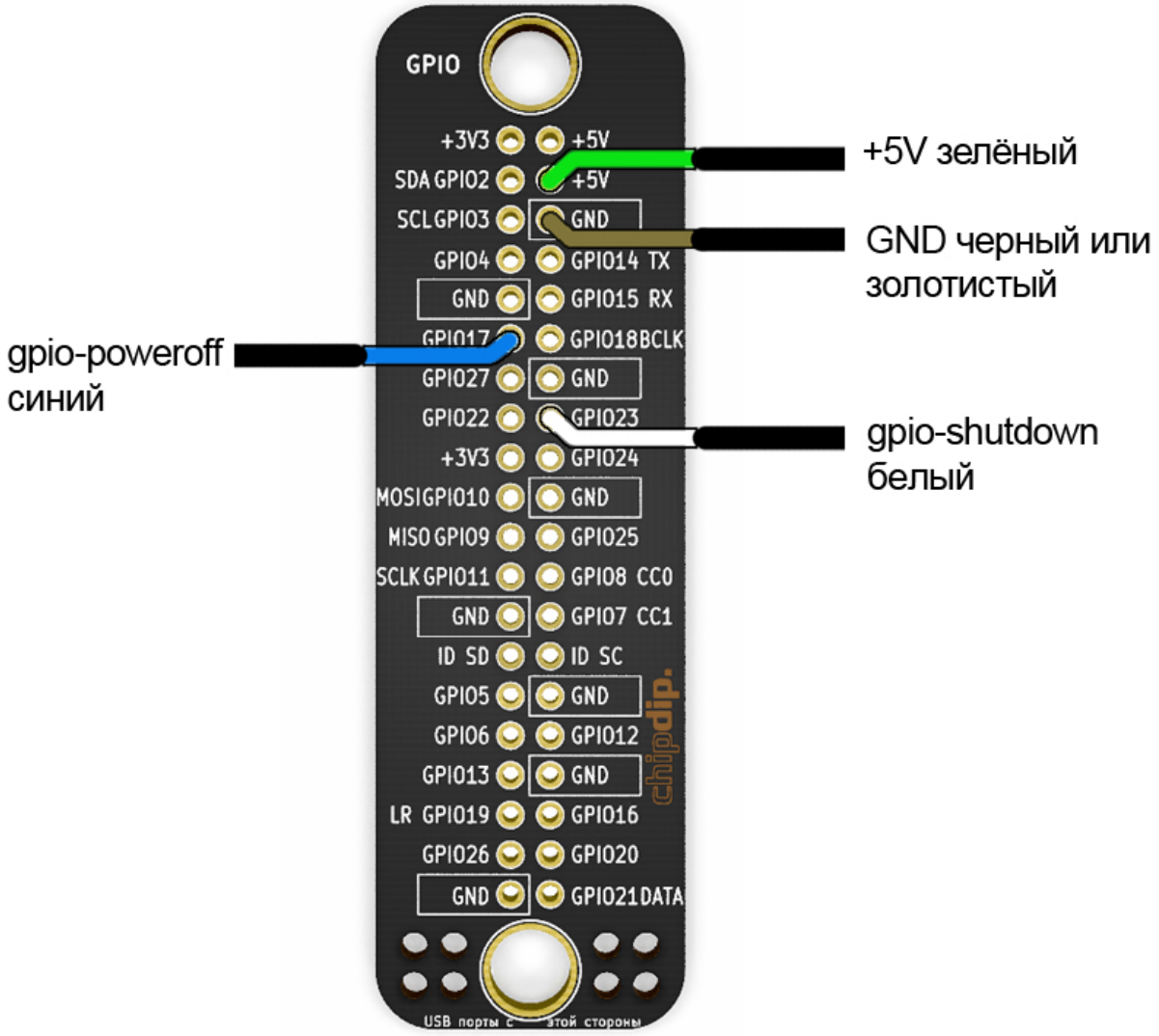
GPIO
+3V3
+5V
SDA GPIO2
+5V
SCL GPIO3
GND
GPIO4
GPIO14 TX
GND
GPIO15 RX
GPIO17
GPIO18BCLK
GPIO27
GND
GPIO22
GPIO23
+3V3
GPIO24
MOSIGPIO10
GND
MISO GPIO9
GPIO25
SCLK GPIO11
GPIO8 CC0
GND
GPIO7 CC1
ID SD
ID SC
GPIO5
GND
GPIO6
GPIO12
GPIO13
GND
LR GPIO19
GPIO16
GPIO26
GPIO20
GND
GPIO21DATA
chipdip.
+5V зелёный
GND черный или золотистый
gpio-poweroff синий
gpio-shutdown белый

Напряжение питания +5В на выводе зеленого цвета или на пине разъема +5V.
Земля (GND) на утолщенном выводе черного цвета или на пине GND.
Вывод синего цвета это монитор питания подключается к любому выводу GPIO (в примере GPIO=17) и назначается записью в файл /boot/config.txt строчки
dtoverlay=poweroff,gpiopin=17,active_low=1
Вывод белого цвета это сигнал с кнопки выключения подключается к любому выводу GPIO (в примере GPIO=23) и назначается записью в файл /boot/config.txt строчки
dtoverlay=gpio-shutdown, gpio_pin=23