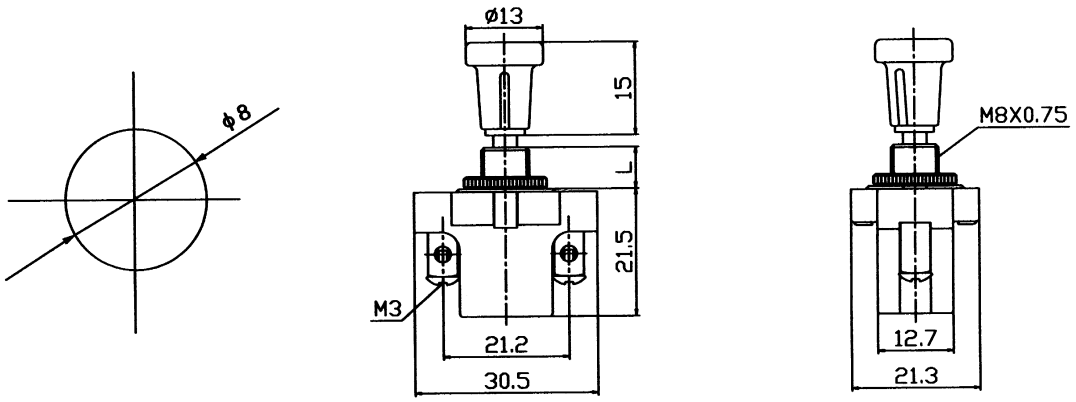
ø8
ø13
15
L
21.5
M3
21.2
30.5
M8X0.75
12.7
21.3