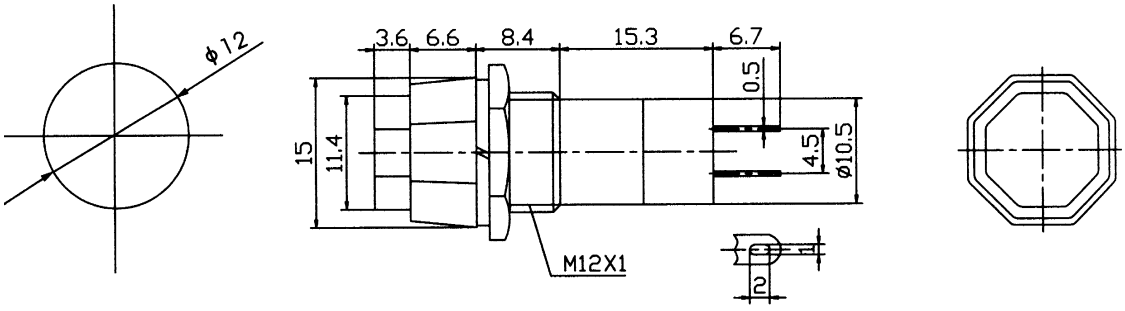
φ12
3.6
6.6
8.4
15.3
6.7
0.5
15
11.4
4.5
φ10.5
M12X1
2