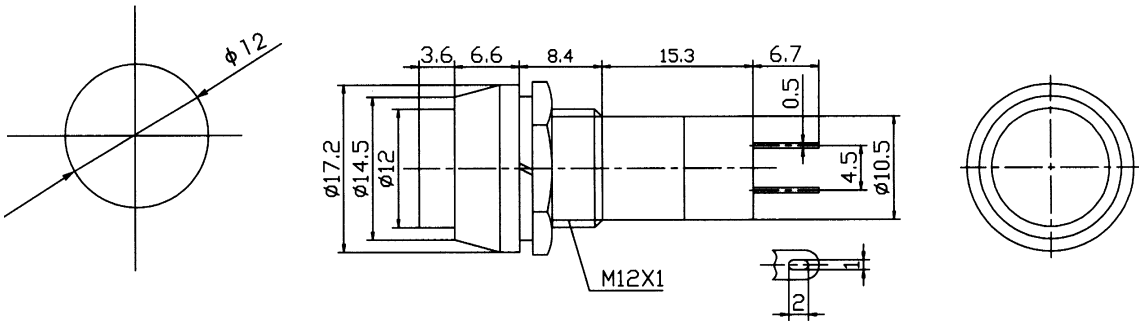
ϕ12
3.6
6.6
8.4
15.3
6.7
0.5
ø17.2
ø14.5
ø12
4.5
ø10.5
M12X1
2