ГК23-УН
КВАРЦЕВЫЙ ГЕНЕРАТОР, УПРАВЛЯЕМЫЙ НАПРЯЖЕНИЕМ
аЦО.229.001 ТУ

Основные параметры

Диапазон частот, МГц	5…30 (ряд значений)
Пределы перестройки частоты, $x10^{-6}$, не менее	± 100
Напряжение управления, В	0…7
Температурная нестабильность частоты, x10-6, не более:	± 40
Выходное напряжение, В, не менее	0,15
Масса, г, не более	4

Условия эксплуатации

Интервал рабочих температур, ^{0}C	-40…+70
Синусоидальная вибрация:	
диапазон частот, Гц	1…2000
ускорение, м/с^2 (g)	100 (10)
Многократный удар с ускорением, м/с^2 (g)	400 (40)
Одиночный удар с ускорением, м/с^2 (g)	1500 (150)
Линейные нагрузки с ускорением, м/с^2 (g)	250 (25)

Внешний вид, габаритные размеры (мм) и подключение выводов

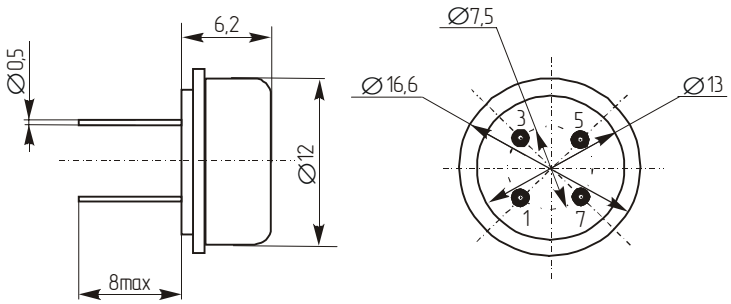

1 – выход
3 – U = + 6,3 В
5 – U = – 6,3 В
7 – U = 0 – 7 В

Реальный размер

ГК24-УН
КВАРЦЕВЫЙ ГЕНЕРАТОР, УПРАВЛЯЕМЫЙ НАПРЯЖЕНИЕМ
ОДО.338.045 ТУ

Основные параметры

Диапазон частот, МГц	
ГК24-УН-11БП	11…18,5
ГК24-УН-13БР	18,5
Пределы перестройки частоты, х10-6, не менее	
ГК24-УН-11БП	600
ГК24-УН-13БР	540
Напряжение управления, В	
ГК24-УН-11БП	0…16
ГК24-УН-13БР	0…5
Температурная нестабильность частоты, х10-6, не более:	± 40
Масса, г, не более	4

Условия эксплуатации

Напряжение питания, В, ± 1%	6
Интервал рабочих температур, ^{0}С	-40…+70
Синусоидальная вибрация:	
диапазон частот,Гц	10…2000
ускорение, м/с^2 (g)	100 (10)
Многократный удар с ускорением, м/с^2 (g)	400 (40)
Одиночный удар с ускорением, м/с^2 (g)	1500 (150)
Линейные нагрузки с ускорением, м/с^2 (g)	200 (20)

Внешний вид, габаритные размеры (мм) и подключение выводов

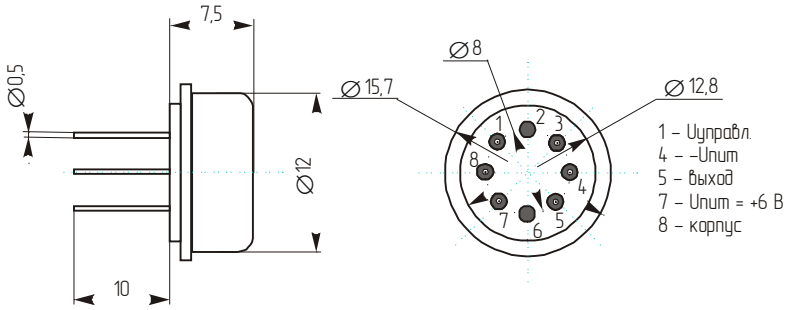

Реальный размер