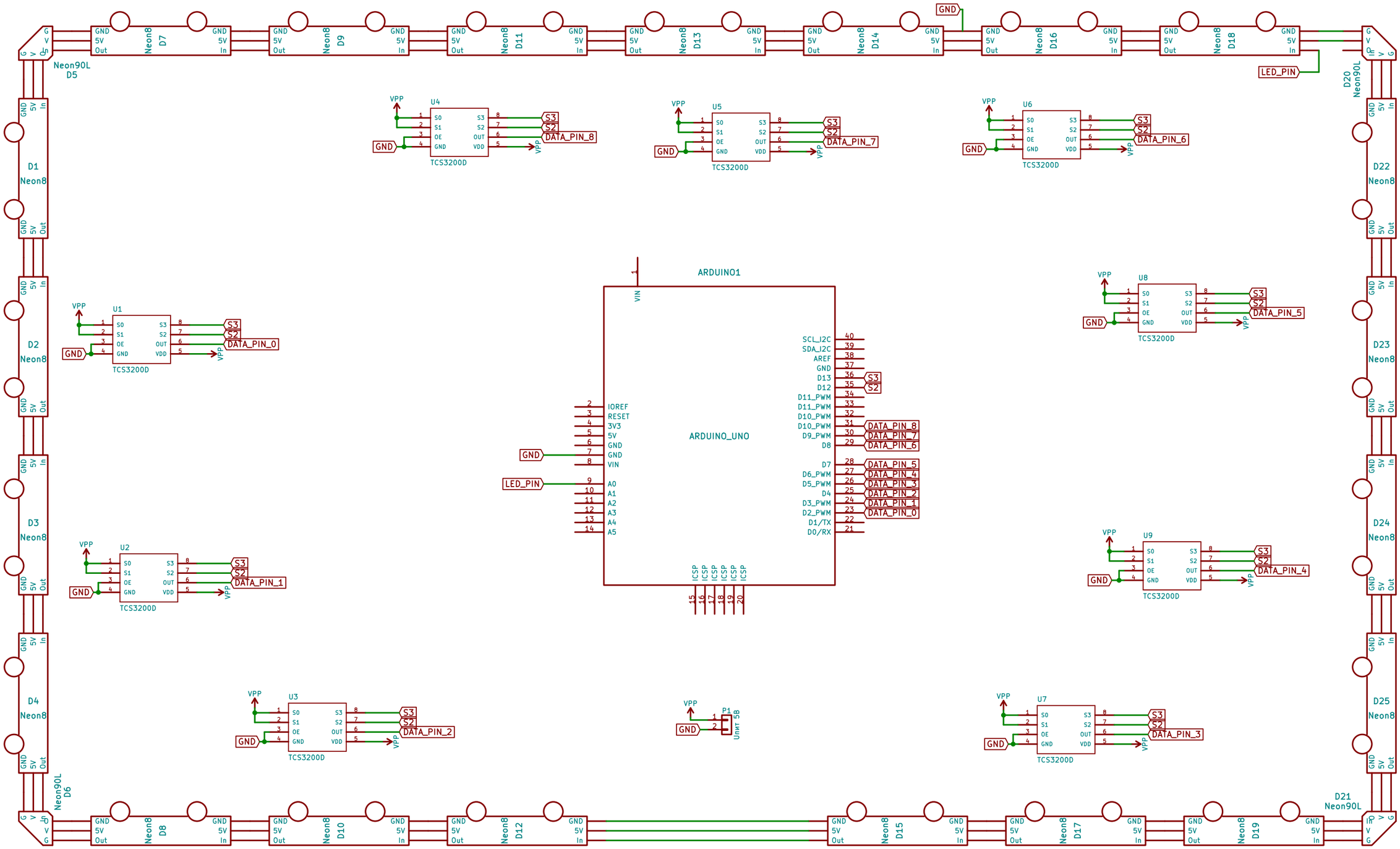

ARDUINO1
ARDUINO_UNO
VIN
IOREF
RESET
3V3
5V
GND
GND
VIN
A0
A1
A2
A3
A4
A5
SCL_I2C
SDA_I2C
AREF
GND
D13
D12
D11_PWM
D11_PWM
D10_PWM
D10_PWM
D9_PWM
D8
D7
D6_PWM
D5_PWM
D4
D3_PWM
D2_PWM
D1/TX
D0/RX
ICSP
ICSP
ICSP
ICSP
ICSP
ICSP
LED_PIN
DATA_PIN_0
DATA_PIN_1
DATA_PIN_2
DATA_PIN_3
DATA_PIN_4
DATA_PIN_5
DATA_PIN_6
DATA_PIN_7
DATA_PIN_8
S3
S2
VPP
GND
U1
U2
U3
U4
U5
U6
U7
U8
U9
P1
Unit 5B
TCS3200D
Neon90L
D5
D6
D20
D21
D22
D23
D24
D25
Neon8
D1
D2
D3
D4
D7
D8
D9
D10
D11
D12
D13
D14
D15
D16
D17
D18
D19
GND
5V
Out
In