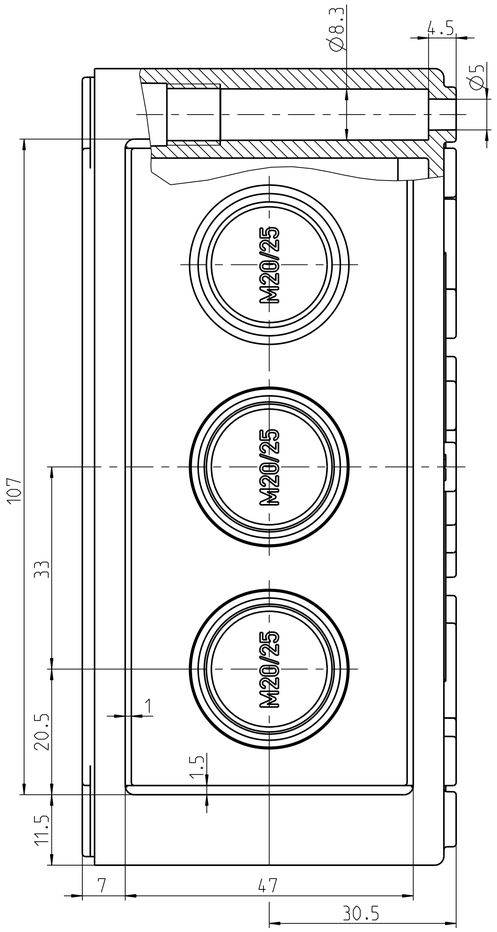

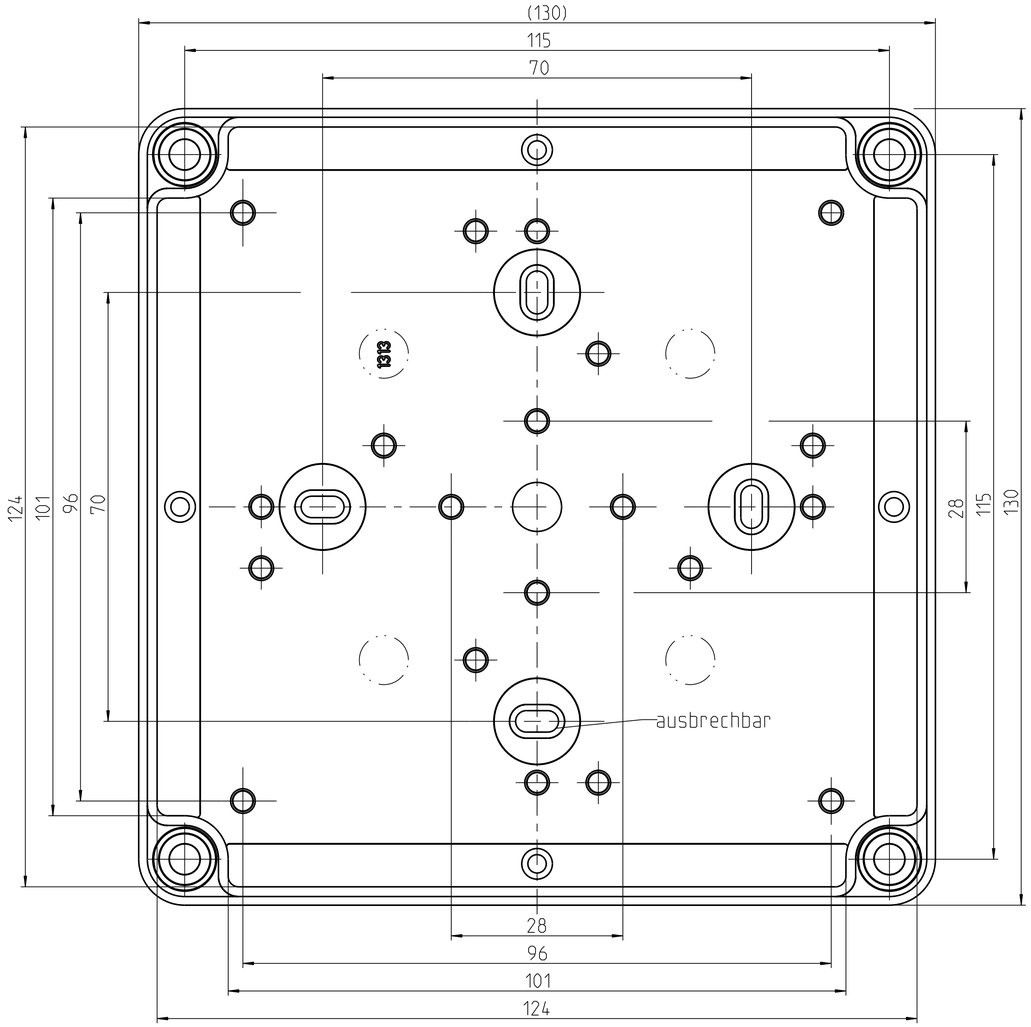

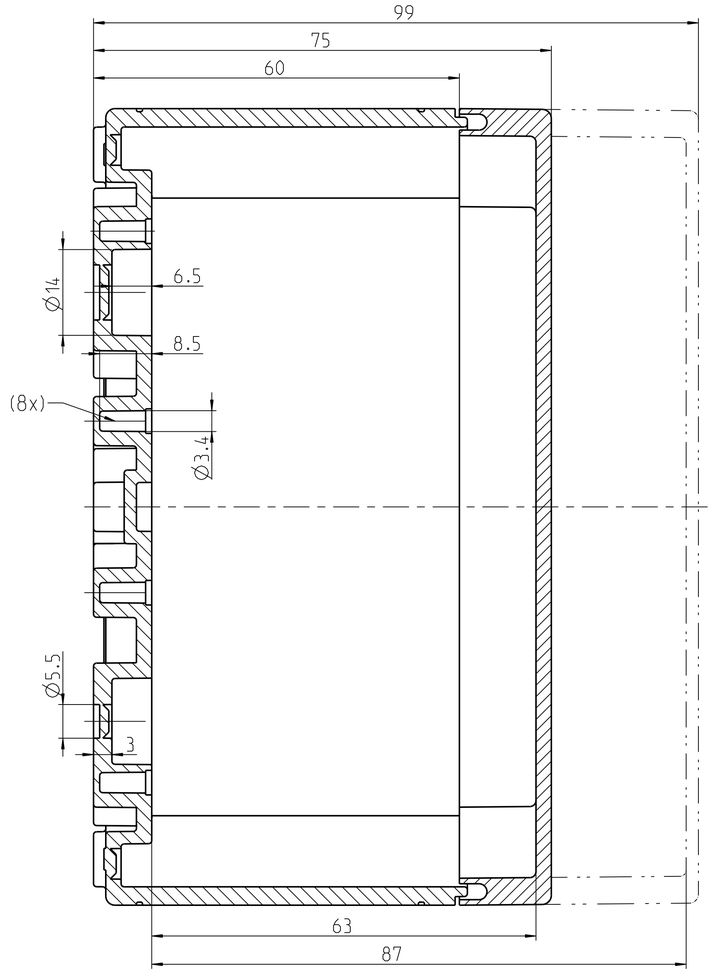

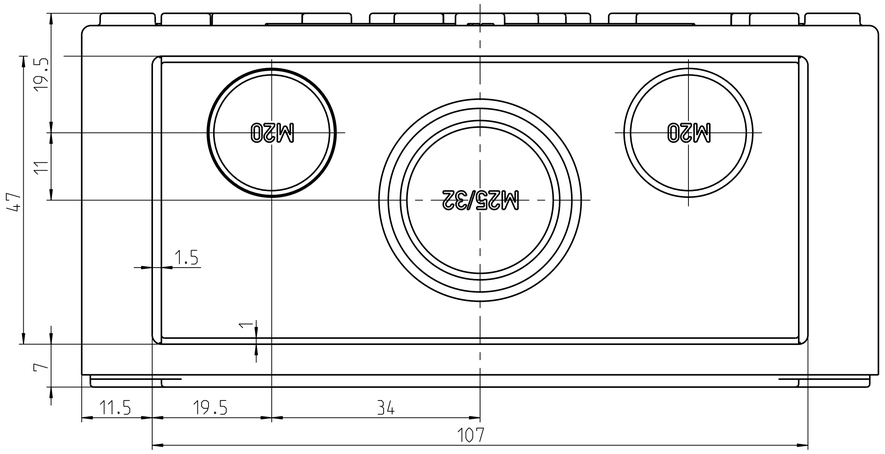

Katalogzeichnung: TK 1313 metrisch

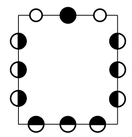

○ Metrischer Typ: M20

◒ Metrische Typen: M20/25

● Metrische Typen: M25/32

Weitergabe sowie Vervielfaeltigung dieser Unterlage, Verwertung und Mitteilung ihres Inhalts nicht gestattet, soweit nicht ausdruecklich zugestanden. Zuwiderhandlungen verpflichten zu Schadenersatz. Alle Rechte fuer den Fall der Patenterteilung oder Gebrauchsmuster-eintragung vorbehalten.

Sch/Ivermerk nach DIN 34 beachten!

(Verwendungsbereich)	(Zul.Abw.)	(Oberflaeche)	Maßstab 2:1
			(Volumen in cm³) 319.818
			(Werkstoff,Halbzeug)
	Datum	Name	(Benennung)
	Bearb. 22.02.08	W SP	Massblatt
	Gepr. 30.05.08	MGu	TK 1313 metrisch
	Vers.		
	Status Freigabe		(Zeichnungsnummer)
			M-TK-1313metrisch
Zust. Aenderung	Datum	Name	(Urspr.) (Ersatz fuer:) Zeichnung v.10.07.2002 (ME10)

spelsberg

Blatt 1 Bl.

(Dateiname Model:) M-TK-1313METRISCH (Dateiname Zeichnung:) M-TK-1313METRISCH