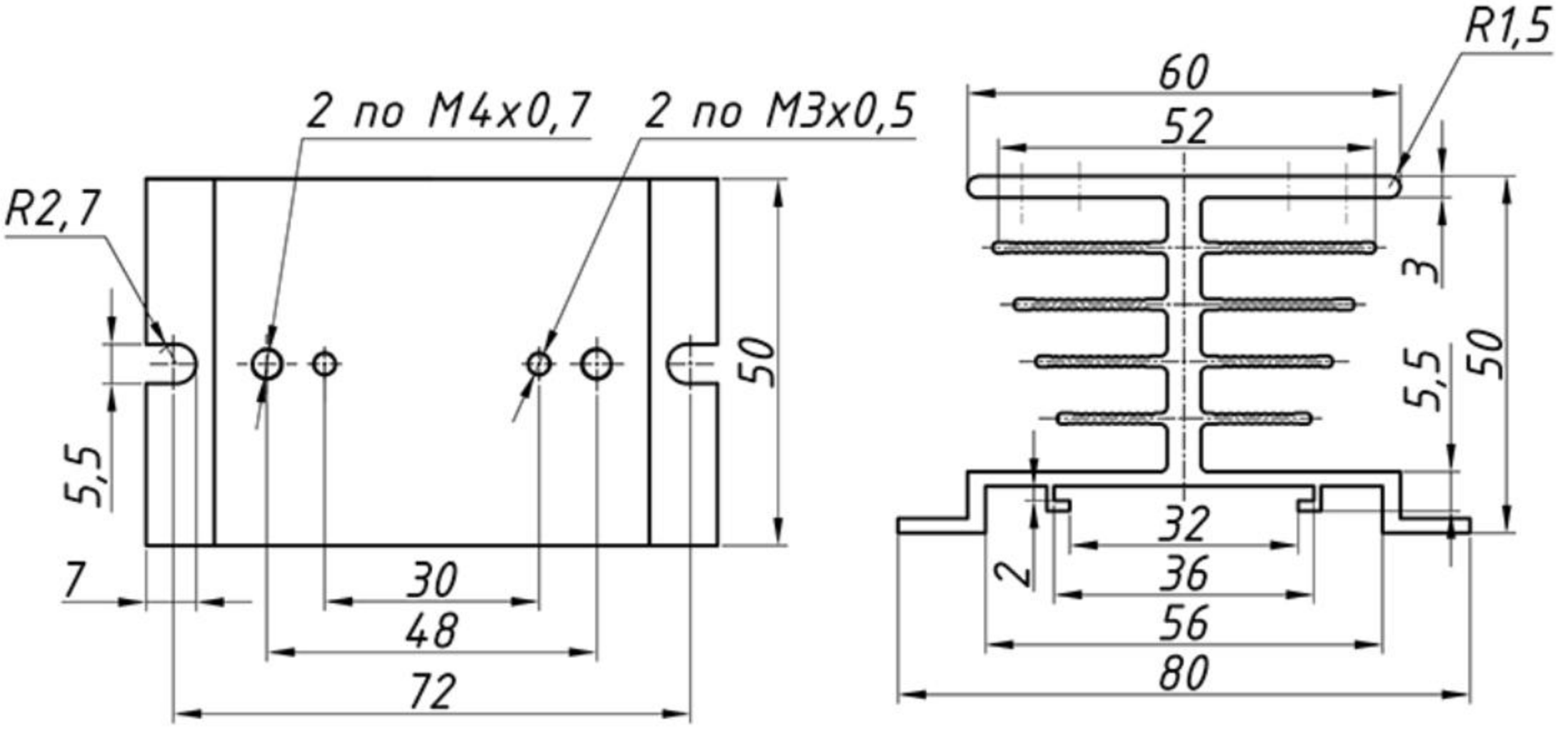
2 по M4x0,7
2 по M3x0,5
R2,7
R1,5
60
52
3
50
5,5
5,5
50
7
30
48
72
32
36
56
80
2