Вентилятор *RQD 6015 MS* Tidar

(подшипник скольжения)

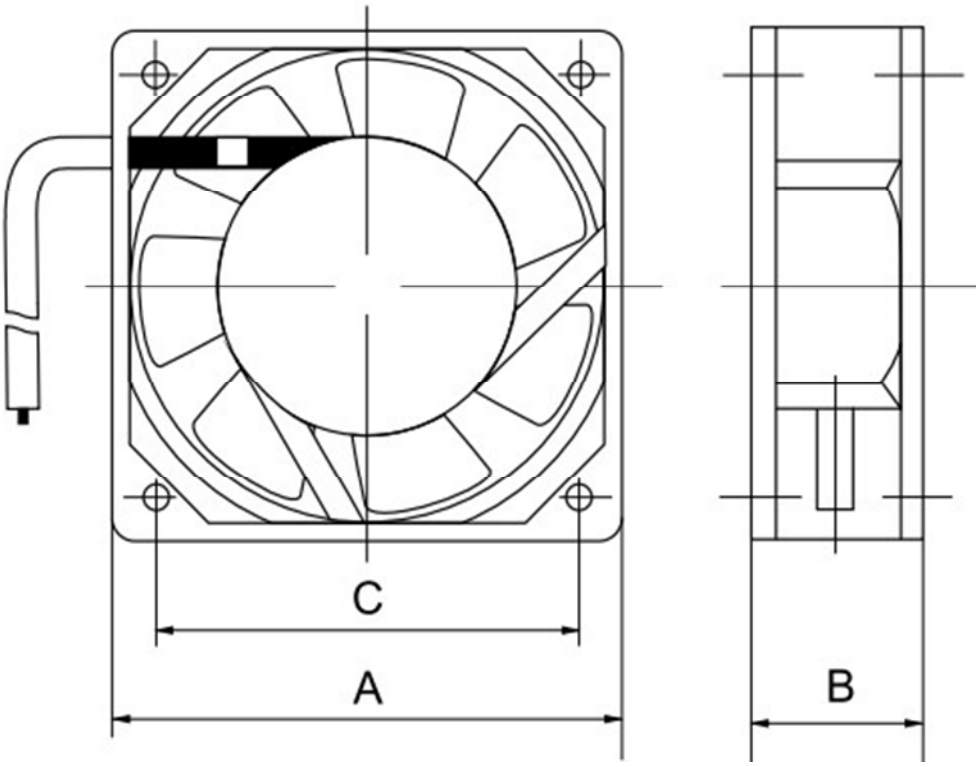

Система обозначений:

ТЕХНИЧЕСКИЕ ДАННЫЕ

Габаритные размеры: A-60 мм, B-15 мм, C-50 мм

Напряжение питания – 24 вольт

Потребляемый ток – 0,08 ампера

Мощность – 1,9 Вт

Уровень шума – 28 дБ

Производительность – 22,5 м.куб/час

Скорость вращения – 4800 об/мин

Долговечность – не менее 30000 часов (для подшипника скольжения)