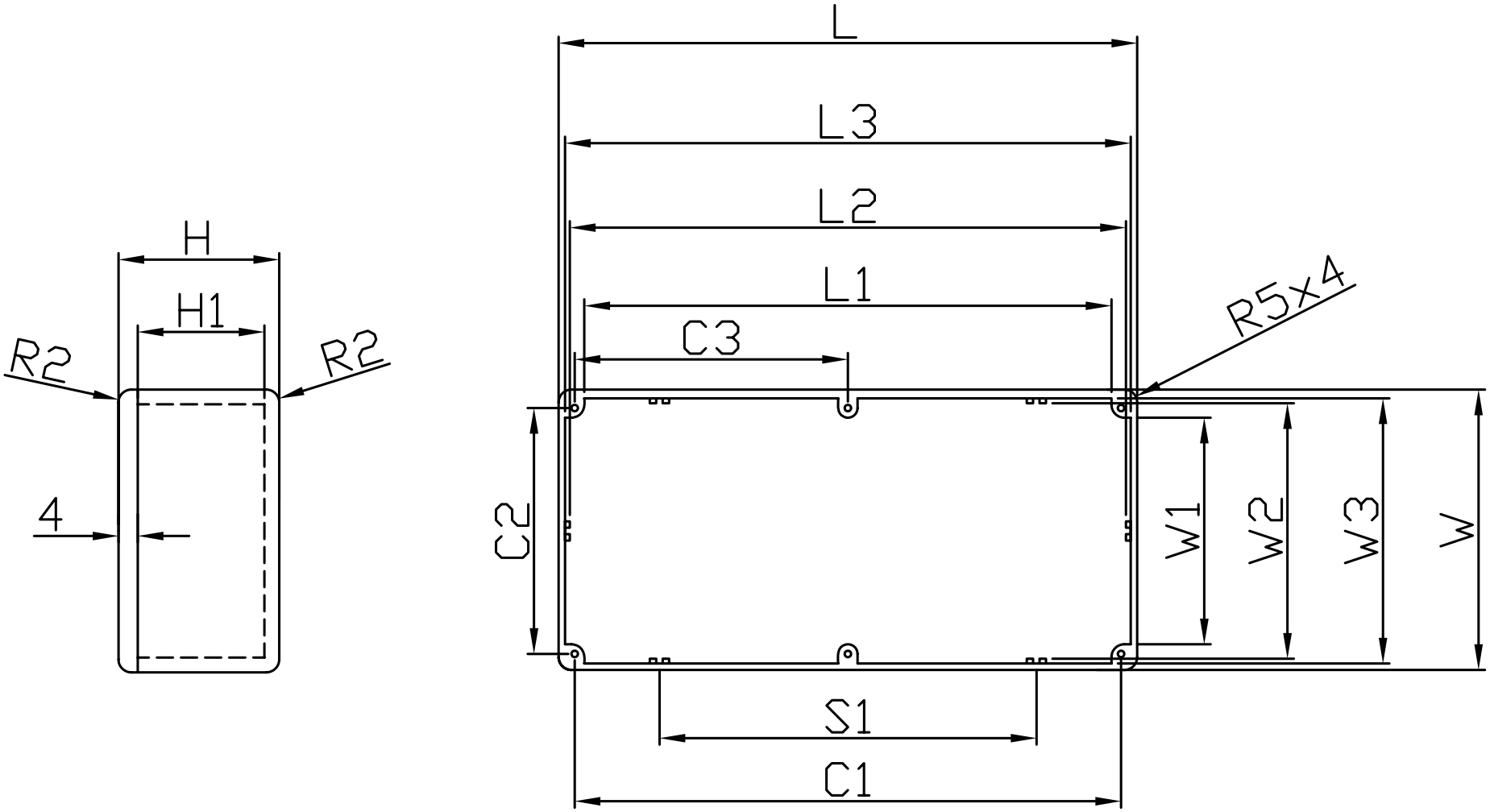

Gainta Item NO.	L	W	H	C1	C2	S1	L1	L2	L3	W1	W2	W3	C3	H1
B019/BS19	275.0	175.0	65.5	264.1	164.0	132.2	258.2	267.3	271.2	157.4	166.2	170.8	132.1	58.6
B033/BS33	165.8	127.3	76.3	154.0	116.1	77.1	147.6	157.9	162.2	109.4	119.4	123.8	77.1	70.1

宣又實業有限公司 GAINTA INDUSTRIES LTD.	設計 DES'D BY	繪圖 DRA'D BY	核圖 CHK'D BY	比例 SCALE	日期 DATE	材質 MATE.	圖名 TITLE:	圖號 DWG NO.:	圖號 REVISID	說明 DESCRIPTION
		Spencer			Aug.23,05	ALU ADC12	BXXX-6HOLE-PCB			