© 19 日本エー・エム・ピー株式会社 AMP 特許商標出願中
© 19 BY AMP (Japan) Ltd. ALL RIGHTS RESERVED AMP PRODUCTS COVERED BY PATENTS AND OR PATENTS PENDING

一般公差	
10以下	± 0.2
10を越え30以下	± 0.25
30を越え100以下	± 0.3
角度	± 3°

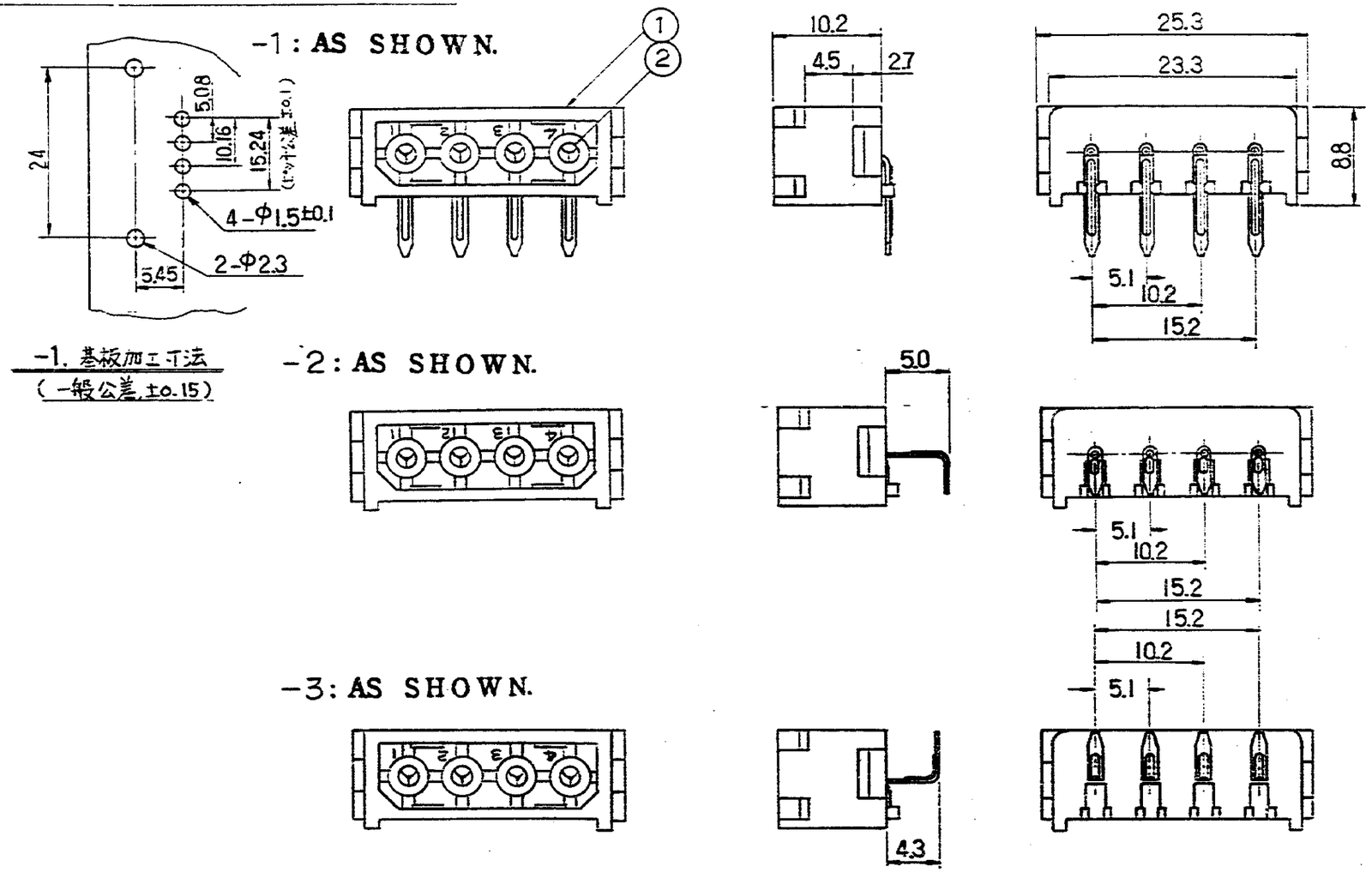

-1. 基板加工寸法
(一般公差 ±0.15)

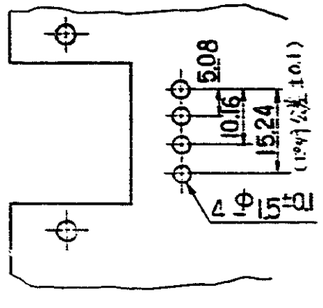

-2,-3 基板加工寸法
(一般公差 ±0.15)

注.

1.) -1, ヘッダーは該当品用クランプ (P/N 172296) にて、プリント基板に固定して下さい。

2.) -2, 及び -3 ヘッダ用クランプは当社では用意していません。(御客様先にて御用意願います。)

3.) -1, ~ -3 のヘッダーハウジングは共通品である。

材料 MATERIAL: ①; 6/6 ナイロン. ②; リン青銅.	一般公差 TOLERANCE EXCEPT AS NOTED	日本エー・エム・ピー株式会社 TOKYO, JAPAN
仕上 FINISH: ②; 錫めっき付.	DR. A. Ima I APR-28 '83	名称 NAME: 4極. コマーシャルメイテンロック ピン ヘッダー.
	CHK. N. Ouare 4/28/83	SIZE B LOC J 番号 NO. C-172349
	DE.	尺度 SCALE: — REV. A SHEET 1 OF 1
	APP. N. Ouare 4/28/83	

LTR.	変更 REVISION RECORD	DR.	CHK.	DATE
A	再作成 -2, -3追加			4-28 '83

AMP J 020-2 REV. 7 '79

(CUSTOMER DRAWING) 参考図面