THIS DRAWING IS UNPUBLISHED. VERTRAULICHE UNVEROEFFENTLICHTE ZEICHNUNG
RELEASED FOR PUBLICATION ,1998. FREI FUER VEROEFFENTLICHUNG
© COPYRIGHT 1998 BY AMP INCORPORATED. ALL RIGHTS RESERVED. ALLE REICHTE VORBEHALTEN.

MATED WITH: PASSEND ZU: –

LOC: AI | DIST: –
PROJECT NR.: 94-52140

REVISIONS / AENDERUNGEN

P	LTR	DESCRIPTION / BESCHREIBUNG	DATE	DWN	APVD
	F2	Kontakte CuSn4 Variante entfernt	07.09.99	Schuller	
	F3	Zeichnung überarbeitet	12.03.00	MMO	HSC
	G	Revisionsaenderung	23.07.01	ABR	MDg
	G1	Revisionsaenderung	29.08.01	ABR	MDg
	H	Fängerloch in Überfeder eingebracht	25.09.03	S.Haßel	M.P.
	J	Überfeder überarbeitet	24.06.04	M.P.	M.B.
	J1	Fehler korrigiert/Schnitt angepaßt	10.03.05	M.P.	M.B.
	J2	Varianten 1- -4 und Bem. 9 u. 10 hinzu	05.04.05	ABR	M.P.
	J3	Parts 171956 hinzu	24.11.05	K.F.	M.B.

REMARKS
Bemerkungen

1. MATING PART SEE INTERFACE DRAWING AMP-NO: 114-18230-002
   Gegenstecker nach Ausführungsvorschrift AMP-Nr.: 114-18230-002
2. △2 ONLY FOR FLR-WIRE SEE DIN 72551, PART 6
   Nur für FLR-Leitung nach DIN 72551, Teil 6
3. APPLICATION OF CONTACTS VERSION A+B SEE SPEC.:114-18148
   Verarbeitung der Kontakte Ausführung A+B siehe Spec.:114-18148
4. △4 SURFACE:
   - PRE TIN PLATED 1 TO 3 µm
   - GOLD PLATED MIN. 2µm (only contact area)
   - SILVER PLATED 3 TO 5µm (only contact area)

   Oberfläche:
   -verzinnt 1 bis 3µm
   -galv.vergoldet min. 2µm (nur Kontaktzone)
   -galv. versilbert 3 bis 5µm (nur Kontaktzone)
5. △5 DOUBLE CRIMPS ARE ONLY POSSIBLE WITH APPLICATORS AUTHORIZED BY AMP (NO HAND TOOL!) SUITABLE TOOLS ON REQUEST
   Doppelanschläge sind nur mit von AMP zugelassenen Anschlagwerkzeugen möglich (keine Handzangen!) passende Werkzeuge auf Anfrage
6. △6 GAUGE INSPECTION
   Lehrenprüfung
7. DETAILS OF DESIGN ARE LEFT TO MANUFACTURER
   Einzelheiten der Ausführung bleiben dem Hersteller überlassen
8. ONLY THE GERMAN-LANGUAGE VERSION SHALL BE BINDING
   Maßgebend ist der deutsche Text
9. △9 IN THE TRANSITION SUPPLY OF REV. D PERMISSIBLE
   Im Übergang Lieferung von Rev. D zulässig
10. △10 PUNCHING OIL: RAZIOL CLF 11 SG
    Stanzöl:

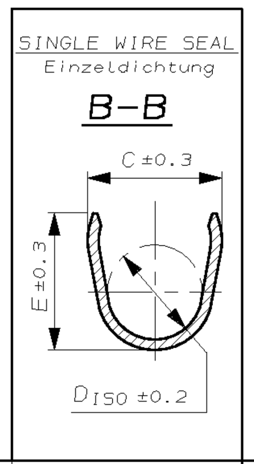

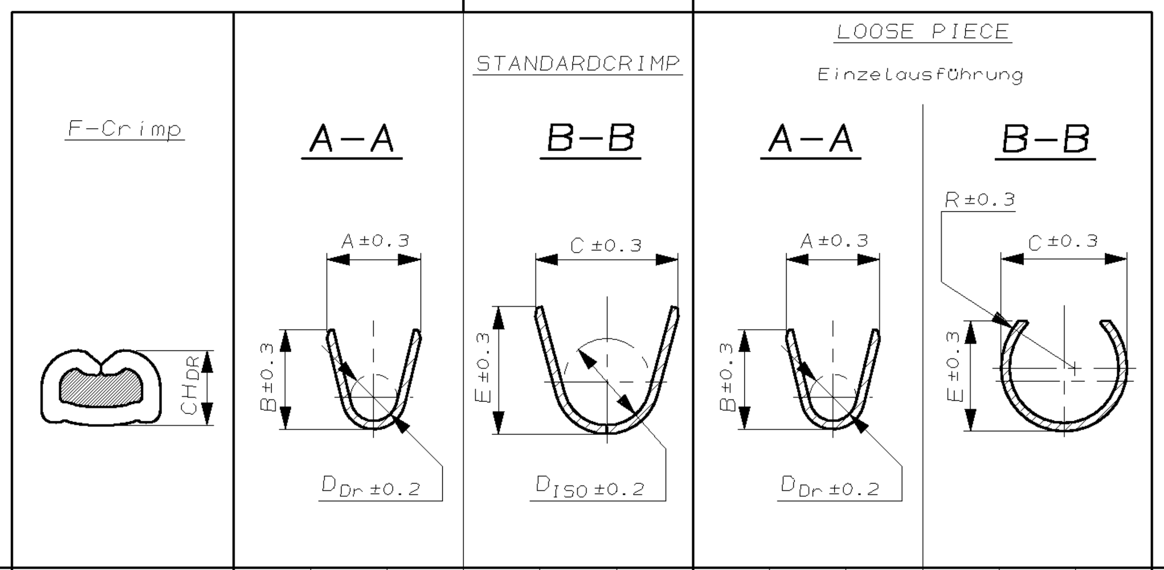

VERSION Ausführung	AMP ORDER-NO. STRIP FORM Bestell-Nr. Bandware	Rev. △9	AMP ORDER-NO. LOOSE PIECE Bestell-Nr. Einzelausführung	Rev. △9	MATERIAL Werkstoff	SURFACE Oberfläche △4		APPLICATION TOOL POSSIBLE DOUBLE CRIMPS Anschlag-WKZ mögl. Doppelanschläge / EXTRACTION TOOL Ausdrückwerkzeug Nr. 929039	HAND TOOL Handzange	WIRE SIZE RANGE Leiterquerschnitt mm²	CH_DR WIRE CRIMP Drahtcrimp / PROCESS PARAMETER Verarbeitungsparameter mm	A (STRIP FORM/Bandware, WIRE CRIMP Drahtcrimp)	B	D_DR	C (ISOLATION CRIMP Isolationscrimp)	E	D_ISO	A (LOOSE PIECE/Einzelausführung, WIRE CRIMP Drahtcrimp)	B	D_DR	C (ISOLATION CRIMP Isolationscrimp)	E	R	F	G	H	J	K	SINGLE WIRE SEAL Einzeldichtung AMP NO.	DEAD END PLUG Blindstopfen AMP NO.
SINGLE WIRE SEAL / Einzeldichtung	1-1719506-3	A	–		CuNiSi	SILVER PLATED versilbert		–	–	12 AWG	–	4.0	4.2	2.0	5.0	5.0	3.5	–	–	–	–	–	–	3.5	5.9	7.5	0.8	21.0	828905-1	828922-1
	1-1719506-1	A	–			PRE TIN PLATED verzinnt																								
	1-968859-4	E	1-968877-4	E	CuNiSi △10	SILVER PLATED versilbert	SINGLE CRIMP Einzelanschlag	x-541537-x	Basis-HZ 539635-1 Matrize 539727-2	4.0 △2	2.27	4.5	4.7	2.3	6.0	6.0	4.3	3.4	4.8	2.3	5.5	5.4	3.3	4.3	6.9	8.5	1.25	22.6	828985-1	828986-1
	1-968859-3	E	1-968877-3	E	CuNiSi	SILVER PLATED versilbert																								
	~~1-968859-2~~	–	~~1-968877-2~~	–		GOLD PLATED vergoldet																								
	1-968859-1	E	1-968877-1	E		PRE TIN PLATED verzinnt																								
	1-968857-4	E	1-968876-4	E	CuNiSi △10	SILVER PLATED versilbert	SINGLE CRIMP Einzelanschlag	x-878974-x	Basis-HZ 539635-1 Matrize 539727-2	2.5 / 1.5 △2	1.88 / 1.58	3.6	3.8	1.7	5.0	5.0	3.5	2.8	3.9	1.7	4.8	4.4	2.8	3.5	5.9	7.5	0.8	21	828905-1	828922-1
	1-968857-3	E	1-968876-3	E	CuNiSi	SILVER PLATED versilbert																								
	~~1-968857-2~~	–	~~1-968876-2~~	–		GOLD PLATED vergoldet																								
	1-968857-1	E	1-968876-1	E		PRE TIN PLATED verzinnt																								
	1-968855-4	E	1-968875-4	E	CuNiSi △10	SILVER PLATED versilbert	SINGLE CRIMP Einzelanschlag	x-878973-x	Basis-HZ 539635-1 Matrize 539726-2	1.0 / 0.75 / 0.5 △2	1.36 / 1.27 / 1.18	2.5	2.7	1.2	4.8	4.8	3.3	2.2	2.8	1.2	4.4	4.2	2.6	3	5.4	7	0.75	21	828904-1	828922-1
	1-968855-3	E	1-968875-3	E	CuNiSi	SILVER PLATED versilbert																								
	1-968855-2	E	1-968875-2	E		GOLD PLATED vergoldet																								
	1-968855-1	E	1-968875-1	E		PRE TIN PLATED verzinnt																								
	1-968882-3	E	1-968896-3	E	CuNiSi	SILVER PLATED versilbert	SINGLE CRIMP Einzelanschlag	x-541563-x	Basis-HZ 539635-1 Matrize 539725-2	0.35 △2	1.08	2.1	2.1	0.8	4.5	4.5	3.2	1.7	2.15	0.8	4.2	4.15	2.4	2.5	4.9	6.5	0.75	21	828904-1	828922-1
	~~1-968882-2~~	–	~~1-968896-2~~	–		GOLD PLATED vergoldet																								
	1-968882-1	E	1-968896-1	E		PRE TIN PLATED verzinnt																								
STANDARDCRIMP	1-968853-3	E	1-968874-3	E	CuNiSi	SILVER PLATED versilbert	SINGLE CRIMP Einzelanschlag	x-541534-x	Basis-HZ 539635-1 Matrize 539723-2	4.0 △2	2.27	4.5	4.7	2.3	5.7	5.9	3.3	3.4	4.8	2.3	4.4	5.2	2.6	4.3	6.6	8.5	0.8	22.6		
	~~1-968853-2~~	–	~~1-968874-2~~	–		GOLD PLATED vergoldet	DOUBLE CRIMP Doppelanschlag	– | –	△5																					
	1-968853-1	E	1-968874-1	E		PRE TIN PLATED verzinnt																								
	1-968851-3	E	1-968873-3	E	CuNiSi	SILVER PLATED versilbert	SINGLE CRIMP Einzelanschlag	x-541536-x	Basis-HZ 539635-1 Matrize 539723-2	2.5 / 1.5 △2	1.88 / 1.58	3.6	3.8	1.7	4.6	4.8	2.6	2.8	3.9	1.7	3.8	4.4	2.3	3.5	5.1	6.7	0.3	20.2		
	1-968851-2	E	1-968873-2	E		GOLD PLATED vergoldet	DOUBLE CRIMP Doppelanschlag	x-541628-x (0.50 + 0.75, 0.50 + 1.00, 0.75 + 0.75, 0.75 + 1.00, 0.75 + 1.50, 1.00 + 1.00, 1.00 + 1.50)	△5																					
	1-968851-1	E	1-968873-1	E		PRE TIN PLATED verzinnt																								
	1-968849-3	E	1-968872-3	E	CuNiSi	SILVER PLATED versilbert	SINGLE CRIMP Einzelanschlag	x-541535-x	Basis-HZ 539635-1 Matrize 539722-2	1.0 / 0.75 / 0.5 △2	1.36 / 1.27 / 1.18	2.5	2.7	1.2	3.3	3.5	1.8	2.2	2.8	1.2	2.8	3.2	1.6	3	4.6	6.2	0.2	20.2		
	1-968849-2	E	1-968872-2	E		GOLD PLATED vergoldet	DOUBLE CRIMP Doppelanschlag	x-541627-x (0.50 + 0.50)	△5																					
	1-968849-1	E	1-968872-1	E		PRE TIN PLATED verzinnt																								
	1-968880-3	E	1-968895-3	E	CuNiSi	SILVER PLATED versilbert	SINGLE CRIMP Einzelanschlag	x-541562-x	Basis-HZ 539635-1 Matrize 539721-2	0.5 / 0.35 / 0.25 / 0.2 △2	1.14 / 1.08 / 1.02 / 1.00	2.1	2.1	0.8	2.9	2.9	1.4	1.7	2.15	0.8	2.5	2.5	1.4	2.5	3.7	5.7	0.2	20.2		
	~~1-968880-2~~	–	~~1-968895-2~~	–		GOLD PLATED vergoldet																								
	1-968880-1	E	1-968895-1	E		PRE TIN PLATED verzinnt																								

CRIMPDIMENSIONS / Crimpabmessungen mm

STANDARDCRIMP

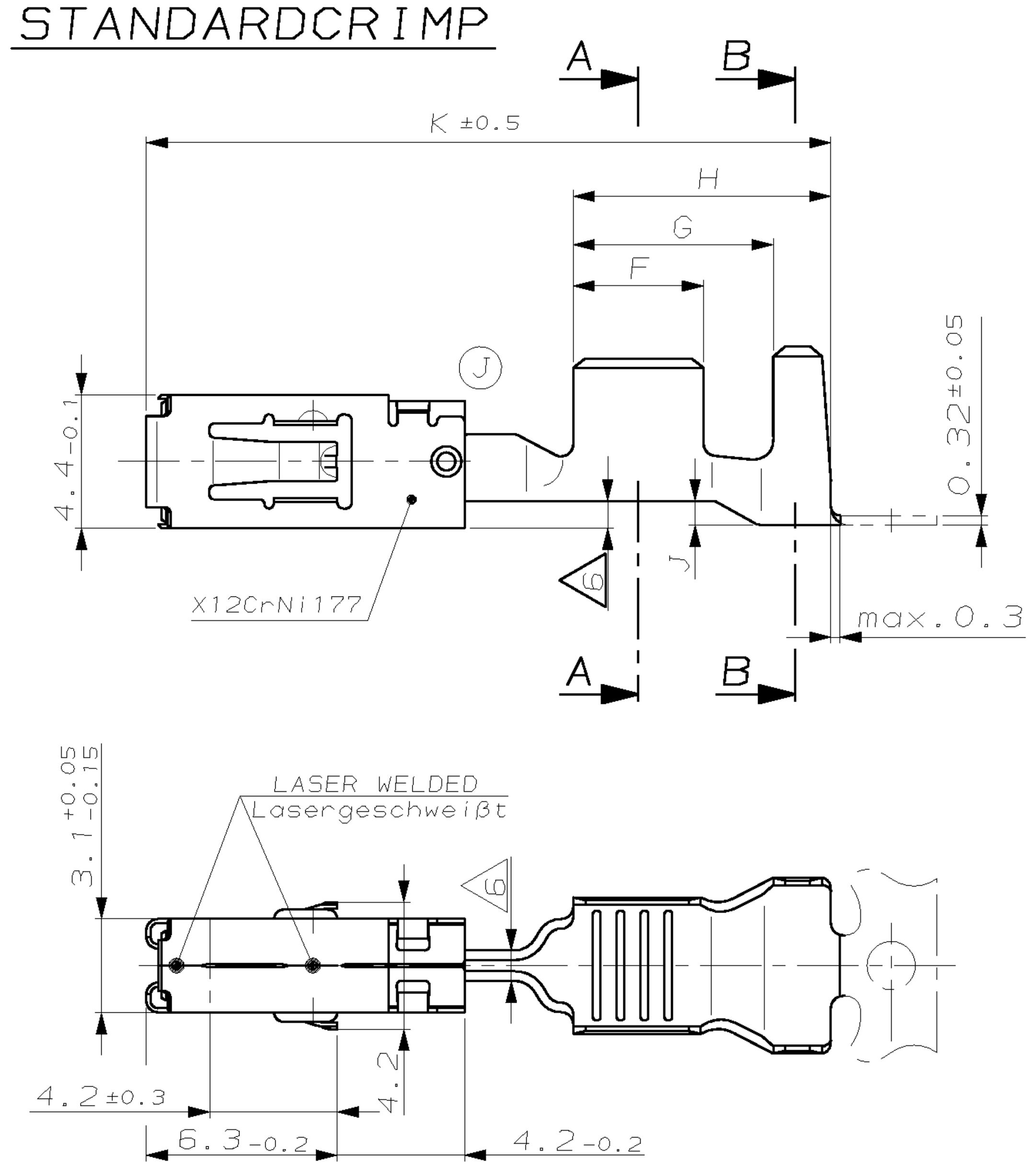

ONLY FOR WIRE SIZE RANGE
Nur für DGB
0.2...0.5mm²

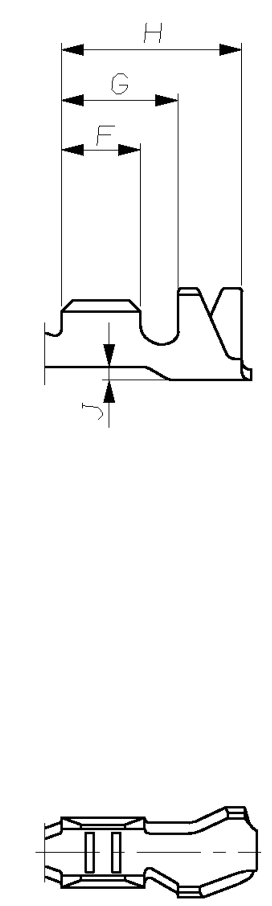

SINGLE WIRE SEAL

Einzeldichtungssystem

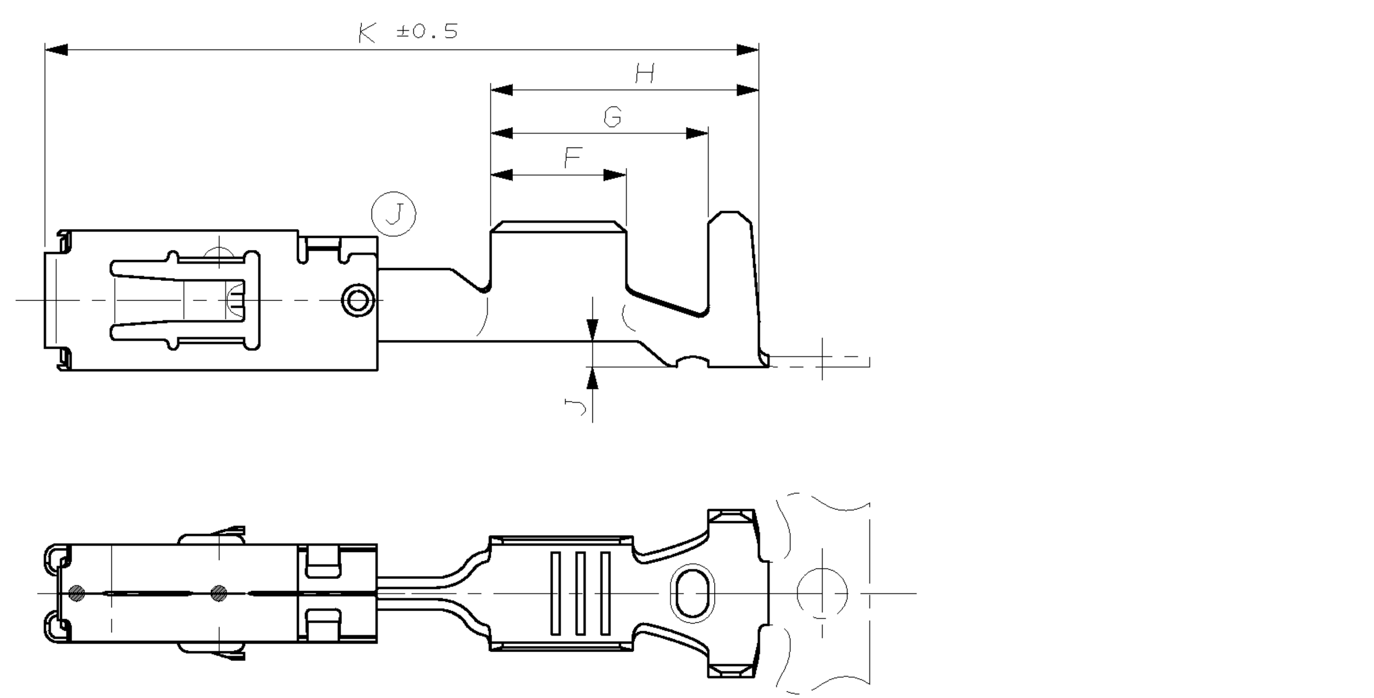

AMP 4805 REV 27JUN96

THIS DRAWING IS A CONTROLLED DOCUMENT FOR AMP INCORPORATED. IT IS SUBJECT TO CHANGE AND THE CONTROLLING ENGINEERING ORGANIZATION SHOULD BE CONTACTED FOR THE LATEST REVISION. DIESES ZEICHNUNGSDOKUMENT WIRD DURCH AMP INCORPORATED KONTROLLIERT. AENDERUNGEN, DIE DEM TECHNISCHEN FORTSCHRITT DIENEN, SIND VORBEHALTEN. DEN JEWEILS LETZTGUELTIGEN AENDERUNGSSTAND ERFAHREN SIE AUF ANFRAGE.

DIMENSIONS: DIMENSIONEN: mm
TOLERANCES UNLESS OTHERWISE SPECIFIED: ALLGEMEINTOLERANZEN
~~n. ISO 8015~~
~~n. ISO 2768 mH E~~
~~n. DIN 16901 140~~
0 PLC ±0.2
1 PLC ±0.2
2 PLC ±-
3 PLC ±-
ANGLES/WINKEL ±1°
MATERIAL –
FINISH/OBERFLAECHE/FARBE –

DWN S. Blidar 22.09.97
CHK G. Hotea 22.09.97
APVD J. Woller 22.09.97
PRODUCT SPEC PRODUKTSPEZ. 108-18513
APPLICATION SPEC VERARBEITUNGSSPEZ. 114-18148
WEIGHT GEWICHT –

AMP tyco Electronics AMP GmbH
D - 64625 Bensheim

NAME: PRODUCT GROUP DRAWING FOR
Tabellenzeichnung für
AMP MCP2.8

SIZE A1 | CAGE CODE 00779 | DRAWING NO ZEICHNUNGS-NR. C-1355036 (REPLACES 116-18018-001) | RESTRICTED TO NUR FUER –

CUSTOMER DRAWING /KUNDENZEICHNUNG | MASSSTAB 5:1 | BLATT 1 OF VON 1 | REV J3

24-NOV-05 11:11:58 eg010482 s.1355036.1.c (in EDM)