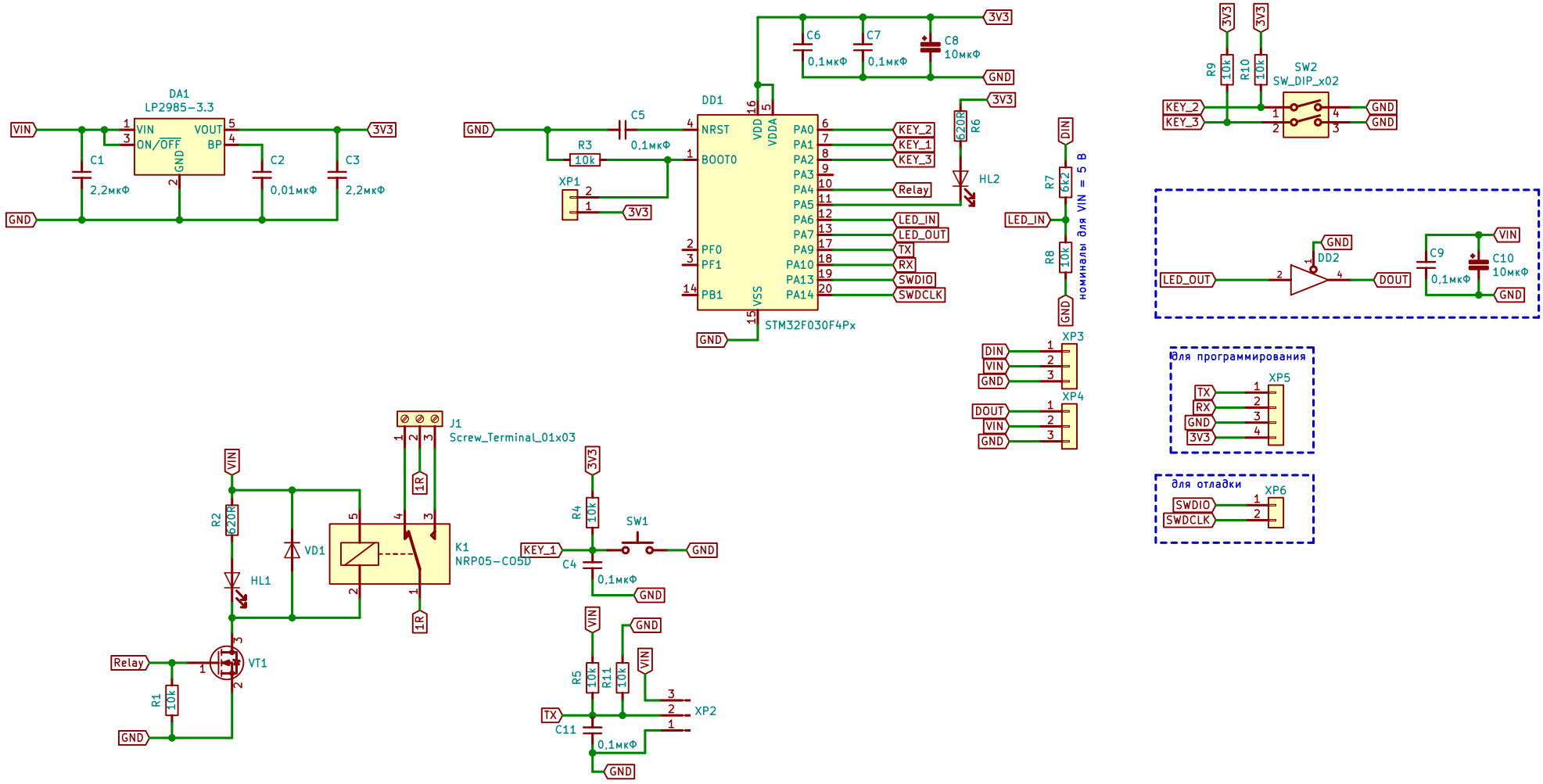
DA1
LP2985-3.3
VIN
ON/OFF
GND
VOUT
BP
C1
2,2мкФ
C2
0,01мкФ
C3
2,2мкФ
3V3
DD1
STM32F030F4Px
NRST
BOOT0
PF0
PF1
PB1
VDD
VDDA
VSS
PA0
PA1
PA2
PA3
PA4
PA5
PA6
PA7
PA9
PA10
PA13
PA14
KEY_2
KEY_1
KEY_3
Relay
LED_IN
LED_OUT
TX
RX
SWDIO
SWDCLK
C5
0,1мкФ
R3
10k
XP1
C6
0,1мкФ
C7
0,1мкФ
C8
10мкФ
R6
620R
HL2
R7
6k2
R8
10k
номиналы для VIN = 5 В
DIN
XP3
XP4
DOUT
R9
R10
SW2
SW_DIP_x02
DD2
C9
0,1мкФ
C10
10мкФ
для программирования
XP5
для отладки
XP6
J1
Screw_Terminal_01x03
1R
K1
NRP05-C05D
R2
620R
VD1
HL1
VT1
R1
10k
R4
10k
SW1
C4
0,1мкФ
R5
10k
R11
10k
C11
0,1мкФ
XP2