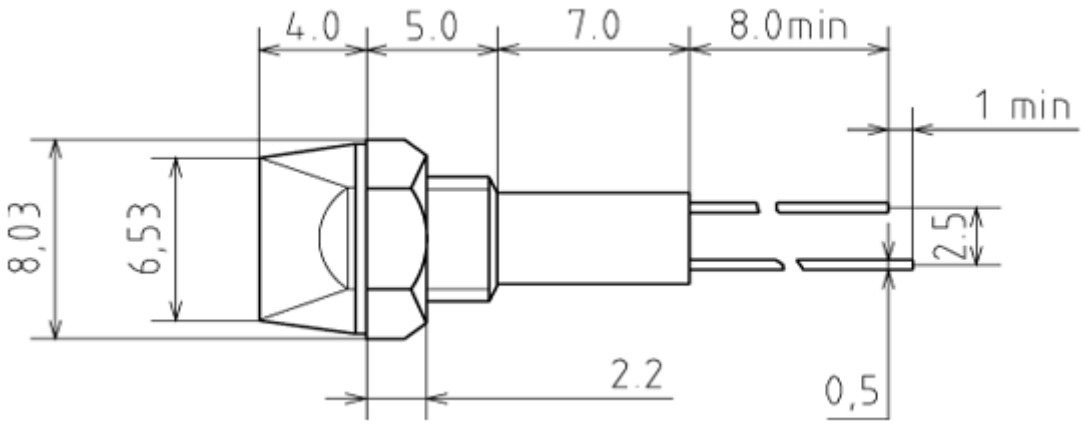
4.0
5.0
7.0
8.0min
1 min
8,03
6,53
2,5
2.2
0,5