版数 REV.	年月日 DATE	CN NO.	変更内容 DESCRIPTION	製図 DR.	担当 CHK.	査閲 APPD.	承認 APPD.
2	29/JUN/2012	002873	REDRAWN	M.SHINOZAKI	Y.WATANABE	—	A.OONO

図面番号(DRAWING NO.) SJ108315

WISDOM承認 2012/06/29

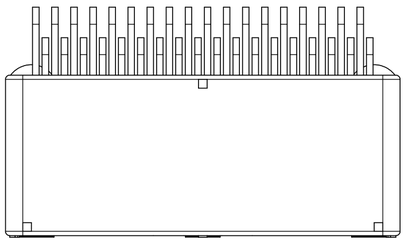

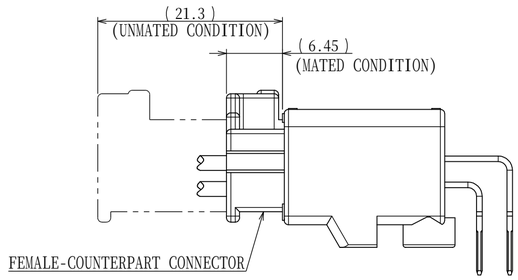

MATING CONDITION(REF.)

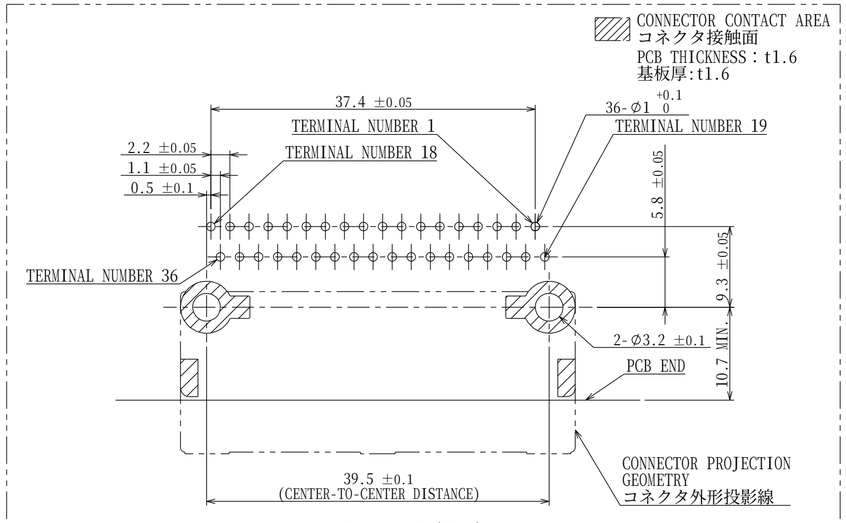

PCB LAYOUT (REF.)
基板レイアウト(参考)

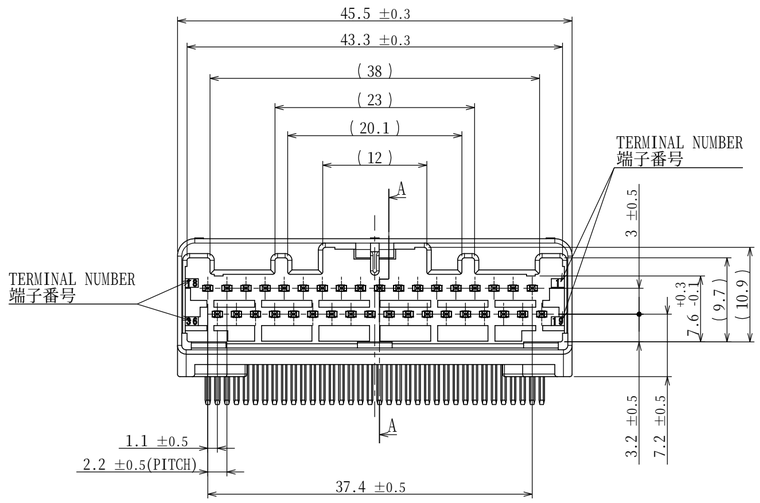

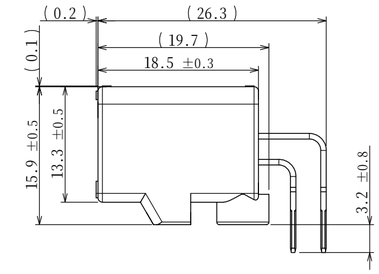

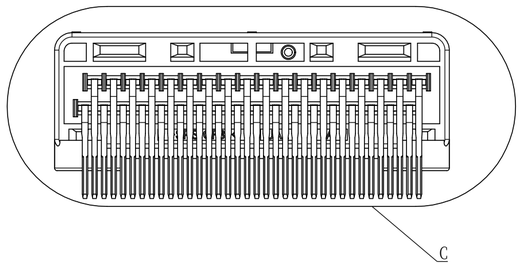

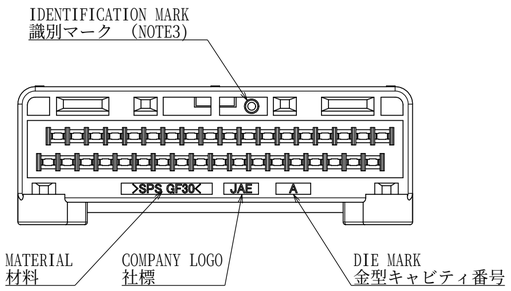

DETAIL C
(HOUSING ONLY)

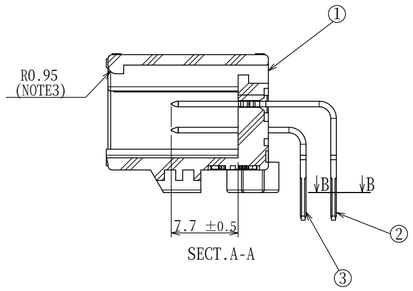

SECT.A-A

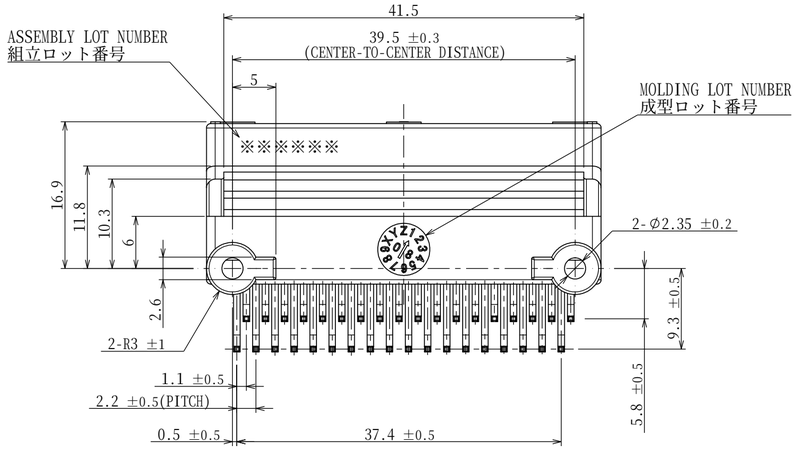

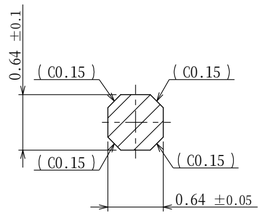

SECT.B-B
(20 : 1)

NOTE1. FEMALE-COUNTERPART CONNECTOR : MX34036SF4(SJ108316)
2. APPLICABLE SCREW : JIS B 1122 CROSS RECESSED HEAD TAPPING SCREW M3×6, CLASS 2 (TYPE B)
3. THE DIFFERENCE BETWEEN THIS ITEM AND MX34036NF1(SJ100268) IS COLOR,POLARIZATION KEY,LOCK FORM AND IDENTIFICATION MARK.

注1. かん合相手メスコネクタ : MX34036SF4(SJ108316)
2. 推奨取付ネジ JIS B 1122 十字穴付なべタッピンネジ 2種 M3×6
3. 本品は、MX34036NF1(SJ100268)とは色相と誤かん合防止キィとロック部形状及び識別マークのある点が異なる。

符号 NO.	名称 DESCRIPTION	個数 QTY.	材料 MATERIAL	仕上 FINISH	備考 REMARKS
3	TERMINAL-L2	18	BRASS	PLATING:Sn	MATERIAL-PLATING
2	TERMINAL-L1	18	BRASS	PLATING:Sn	MATERIAL-PLATING
1	HOUSING	1	SPS-GF30		COLOR:LIGHT BLUE

仕様書 (SPECIFICATION): JACS-1754, JAHL-1754

第1版(ORIGINAL DATE): 25/JAN/2008

製図 DR.:

担当 CHK.: Y.WATANABE

査閲 APPD.: K.MIYAMOTO

承認 APPD.: T.KUME

一般公差(GENERAL TOLERANCE)

寸法(DIMENSION)	角度(ANGLES)
. ±0.8	× ° ±
.× ±0.4	×× ' ±
.×× ±0.1	
.××× ±	

尺度(SCALE): 2:1

シリーズ(SERIES): MX34

名称(TITLE): MX34036NF4

質量(MASS): 9.2g

日本航空電子工業株式会社
JAPAN AVIATION ELECTRONICS INDUSTRY,LTD.

図面番号(DRAWING NO.): SJ108315

版数(REV.): 2

SIZE A2

JAE Connector DIV. Proprietary.
Copyright(C) 2008, Japan Aviation Electronics Industry, LTD.

DCF-C-2136(11.08)

S/W