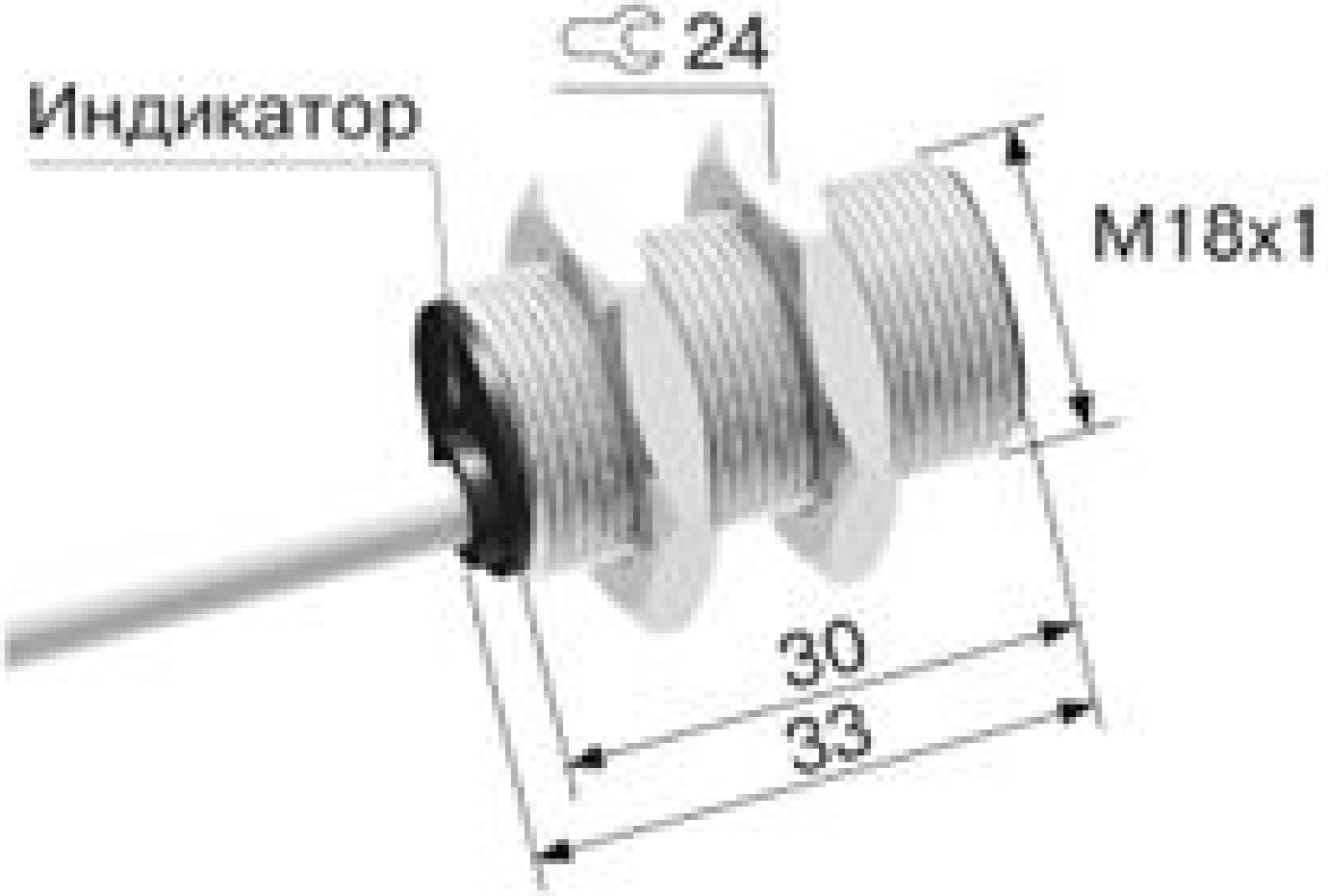
24
Индикатор
M18x1
30
33