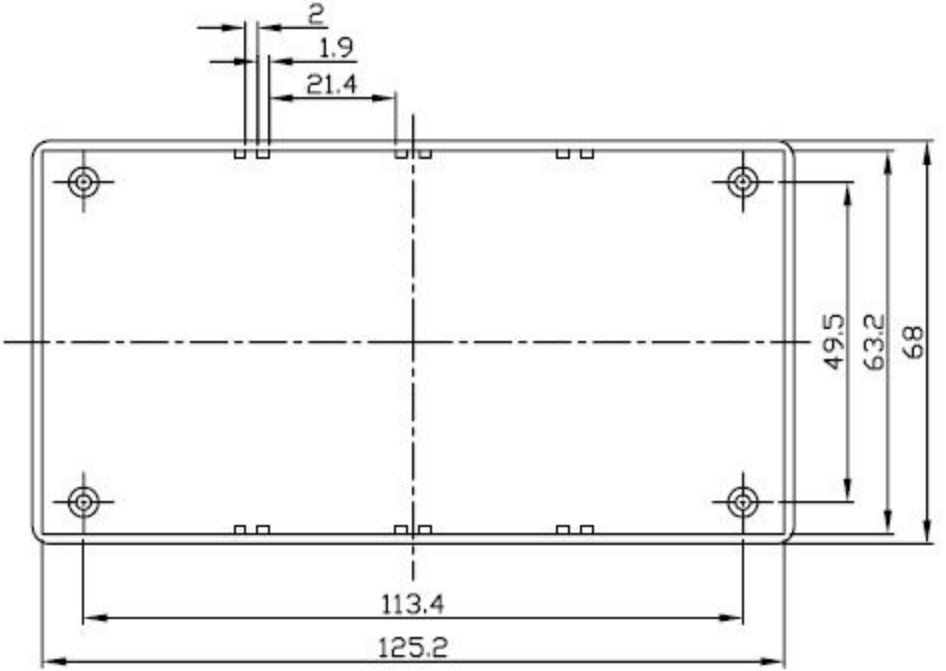
2
1.9
21.4
49.5
63.2
68
113.4
125.2

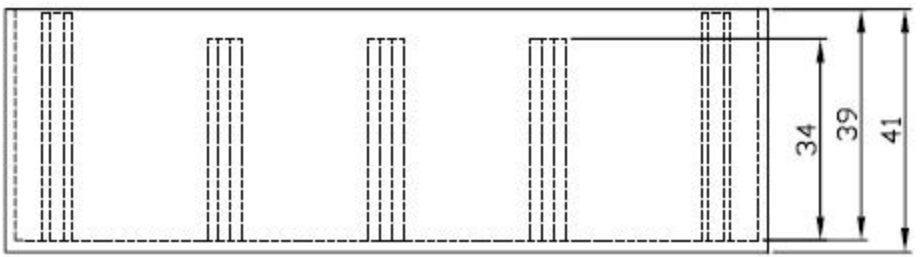
34
39
41