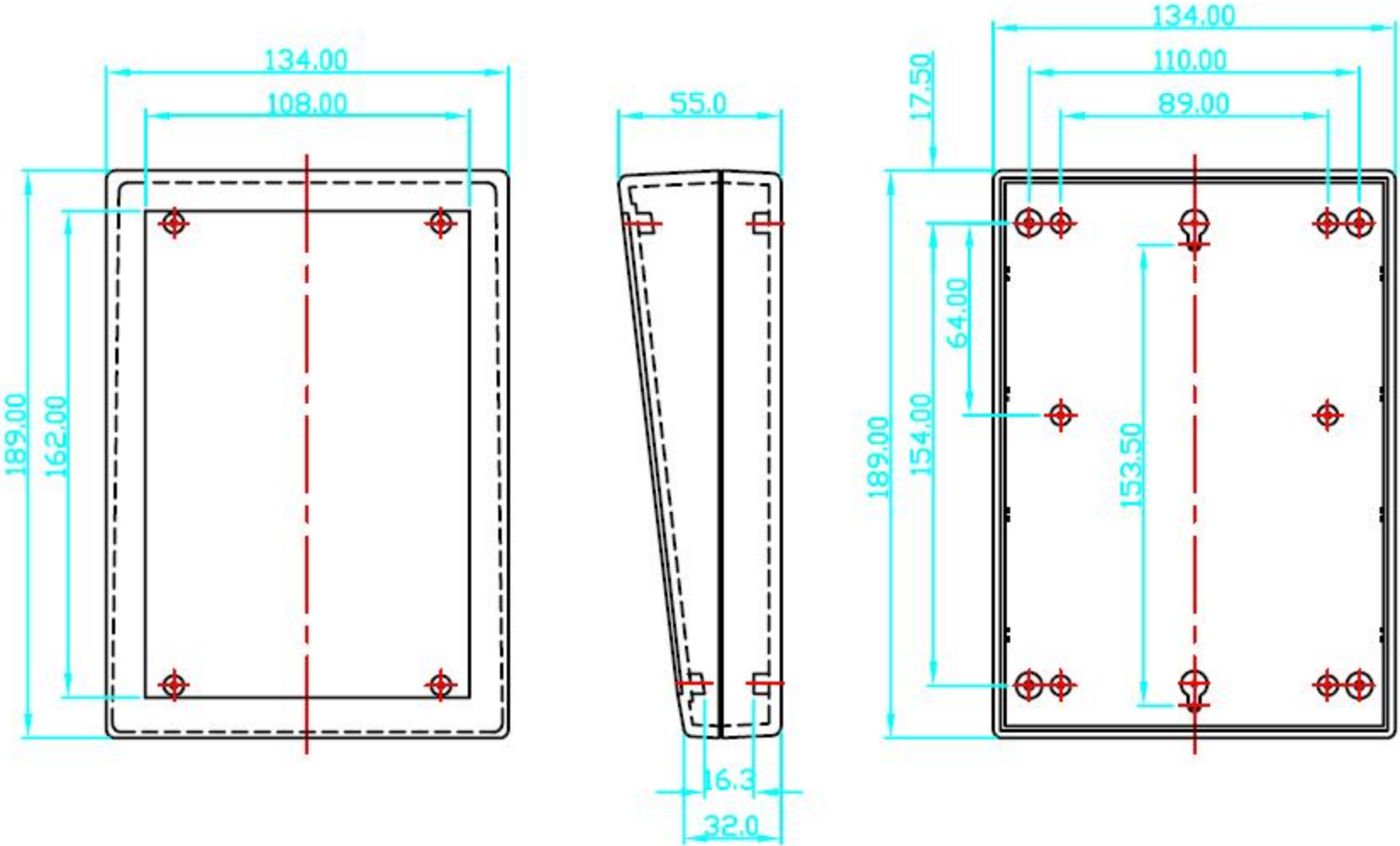
134.00
108.00
189.00
162.00
55.0
16.3
32.0
134.00
110.00
89.00
17.50
64.00
154.00
189.00
153.50