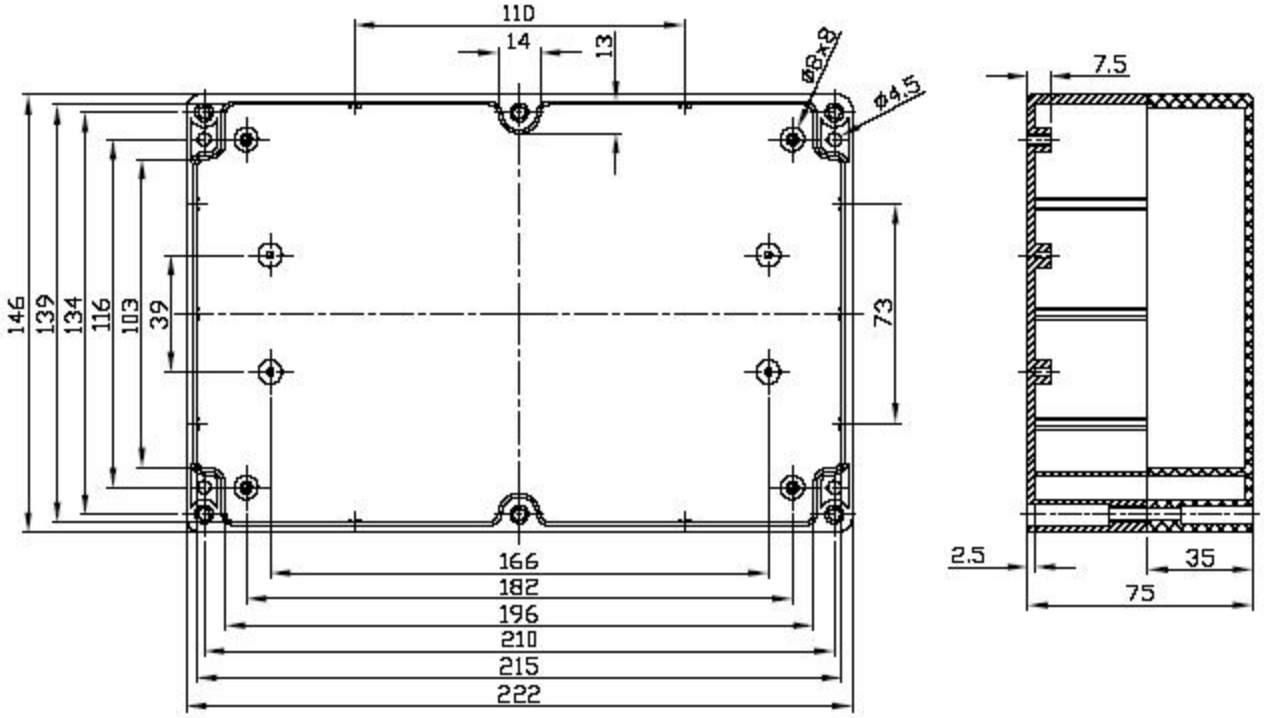
110
14
13
Ø8x8
Ø4.5
146
139
134
116
103
39
73
166
182
196
210
215
222
7.5
2.5
35
75