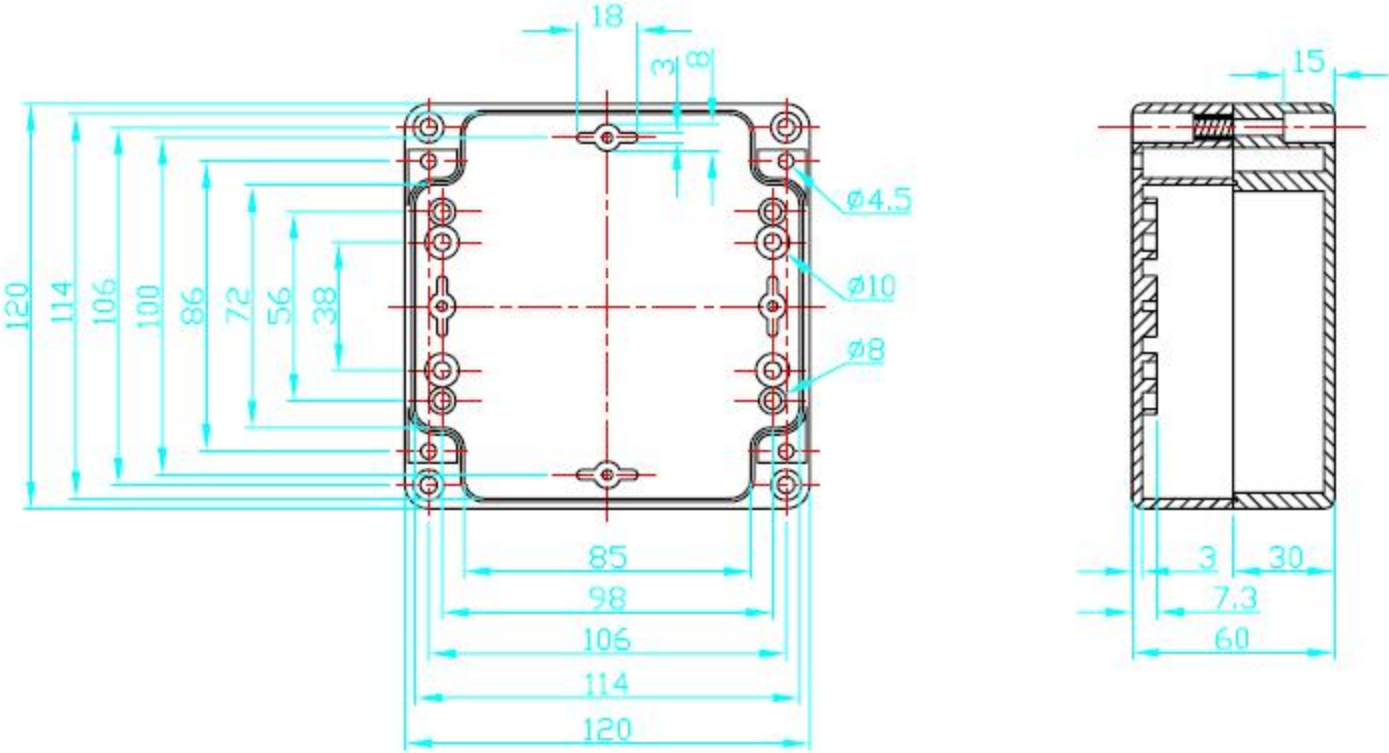
18
3
8
15
ø4.5
ø10
ø8
120
114
106
100
86
72
56
38
85
98
106
114
120
3
30
7.3
60