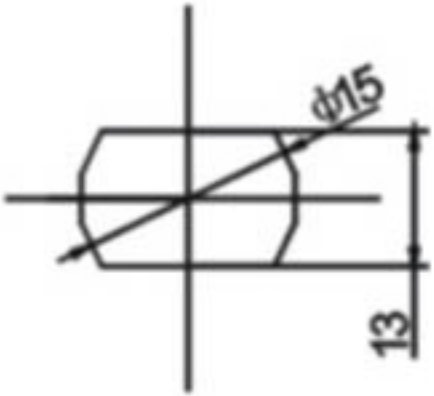
ϕ15
13

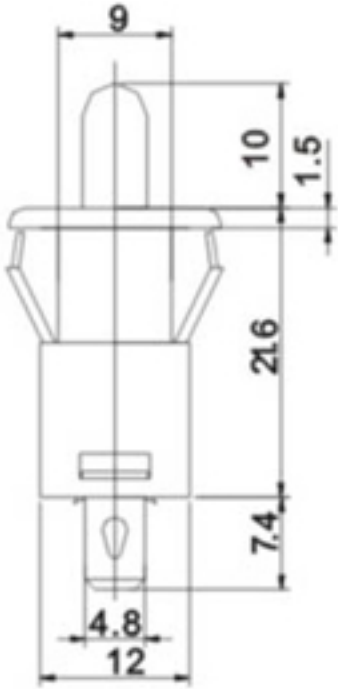
9
10
1.5
21.6
7.4
4.8
12

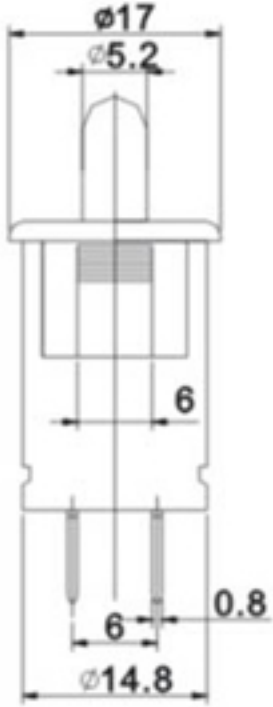
ϕ17
ϕ5.2
6
0.8
6
ϕ14.8