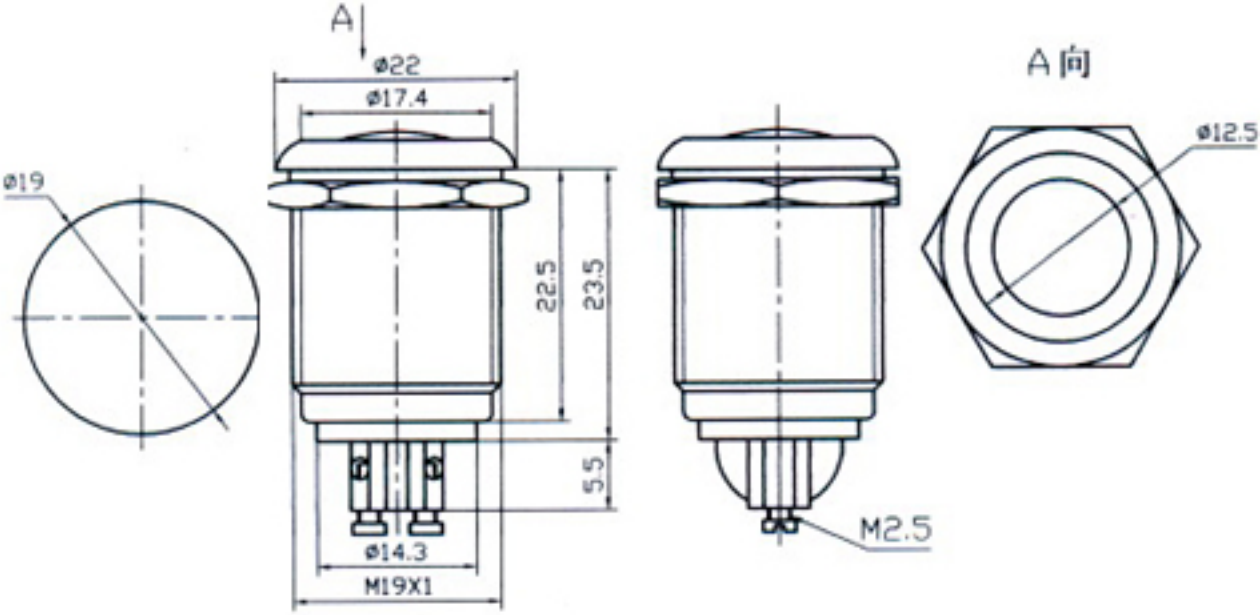
A
ø22
ø17.4
ø19
22.5
23.5
5.5
ø14.3
M19X1
M2.5
A [向]
ø12.5