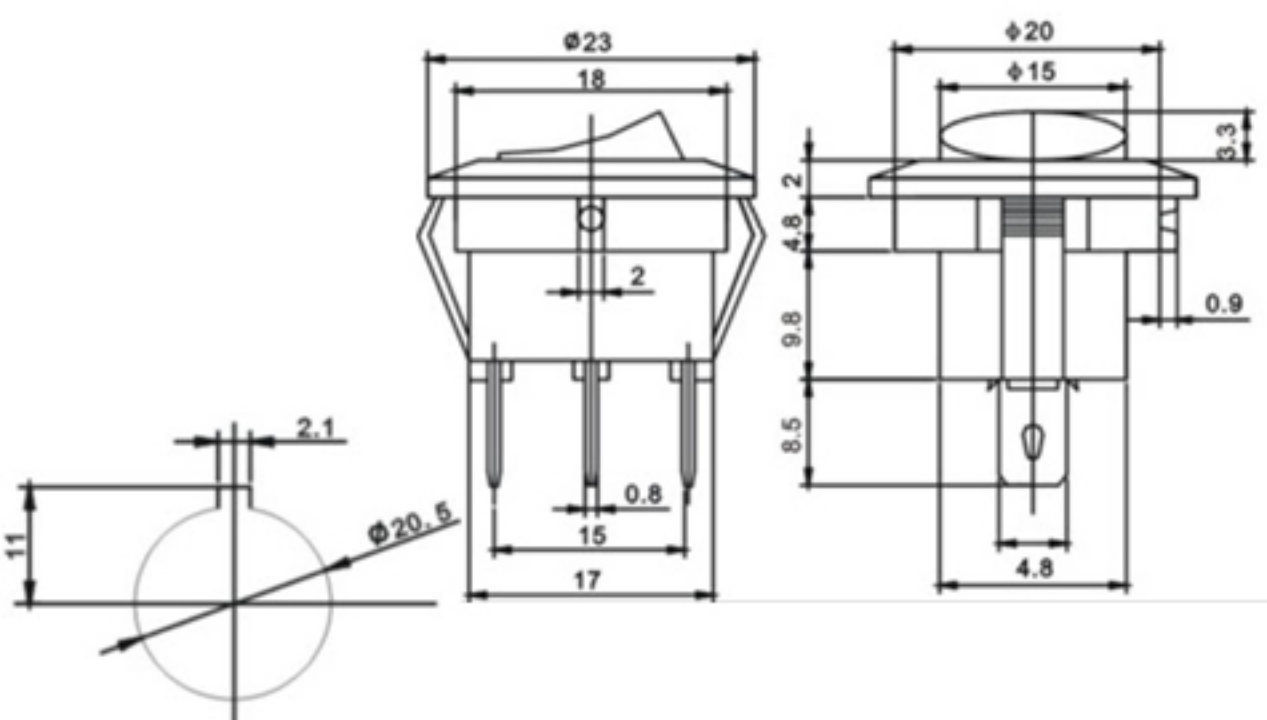
Φ23
18
2
0.8
15
17
Φ20
Φ15
3.3
2
4.8
9.8
8.5
0.9
4.8
2.1
11
Φ20.5