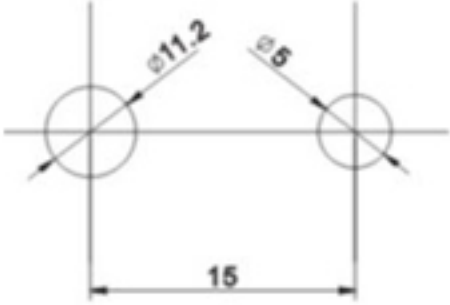
ø11.2
ø5
15

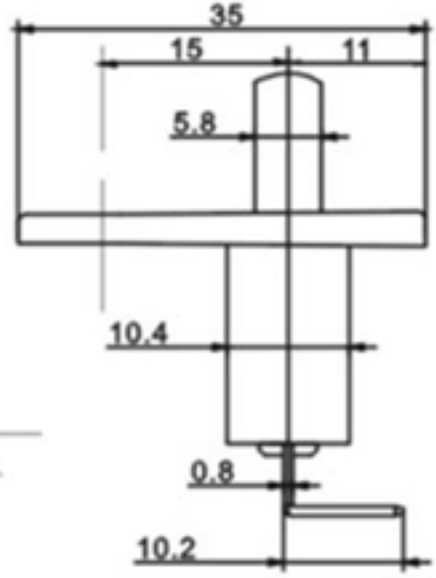
35
15
11
5.8
10.4
0.8
10.2

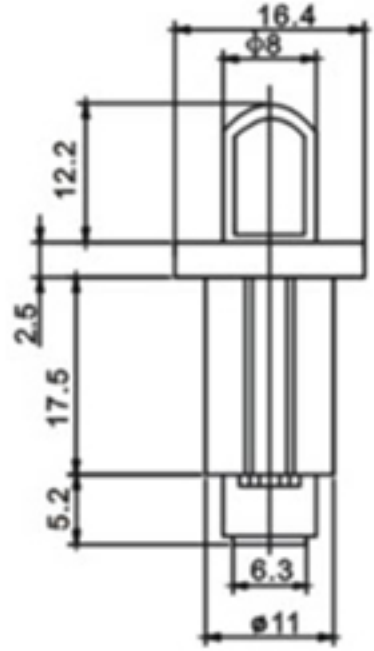
16.4
Φ8
12.2
2.5
17.5
5.2
6.3
ø11