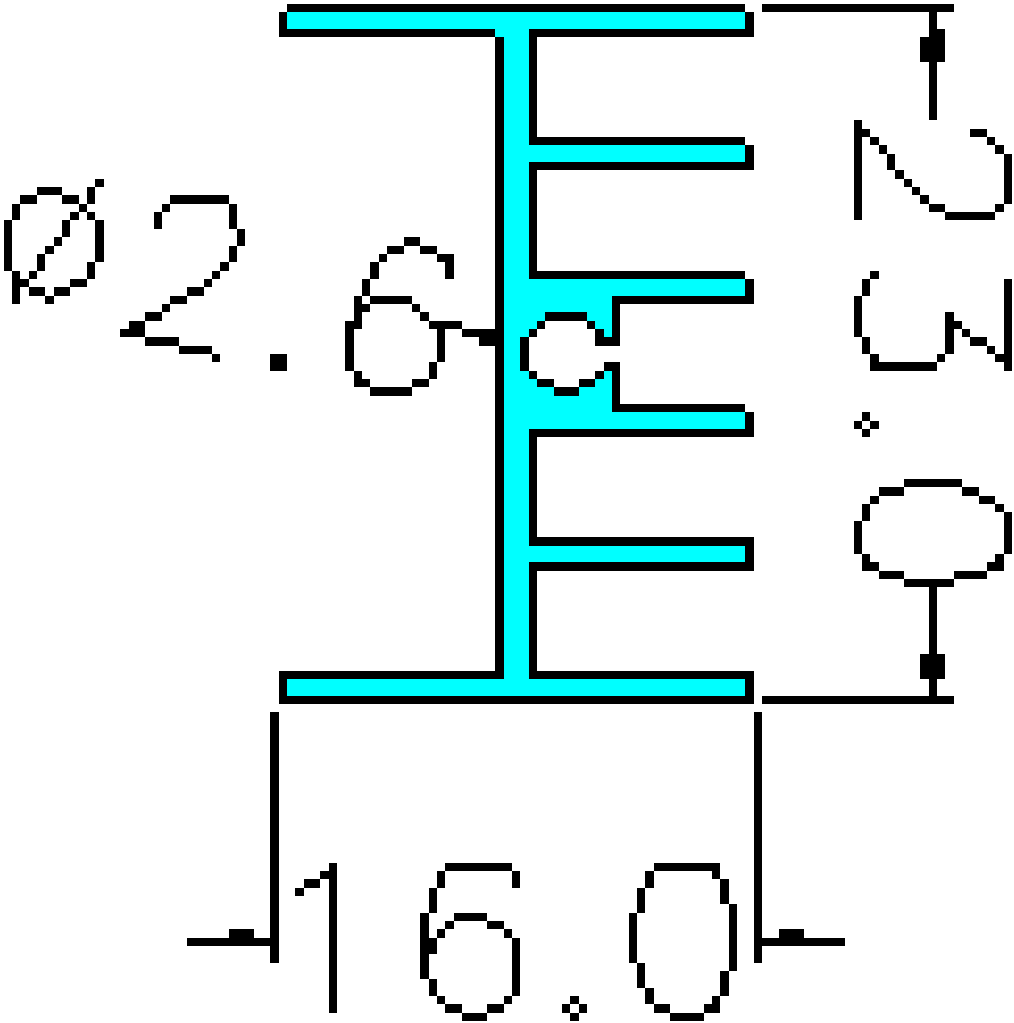
Ø2.6
N.9
16.0