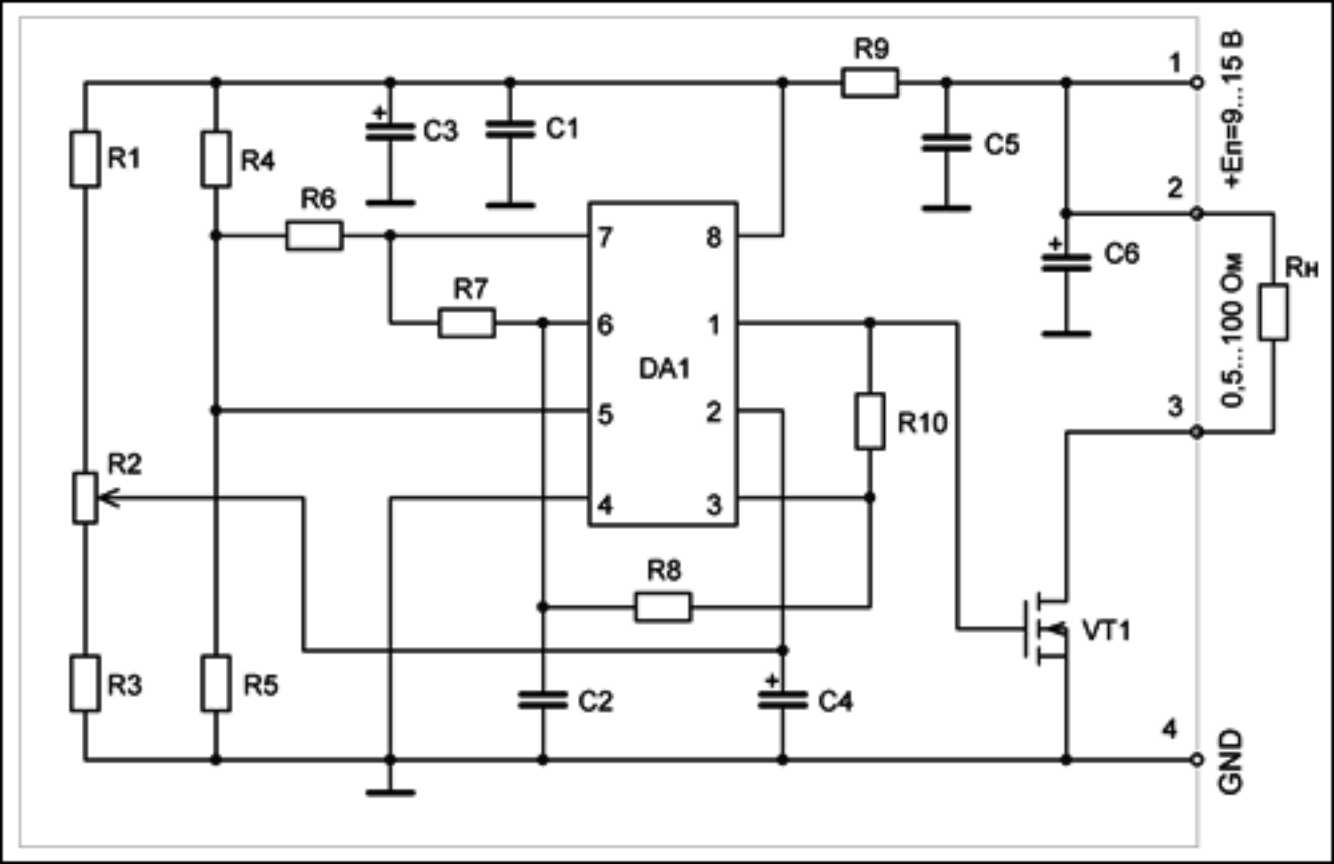
R1
R2
R3
R4
R5
R6
R7
R8
R9
R10
C1
C2
C3
C4
C5
C6
DA1
VT1
7
8
6
1
5
2
4
3
1
2
3
4
+En=9...15 В
0,5...100 Ом
Rн
GND