KAEL ADG1 - 220V Реле напряжения

Un <	Защита от перенапряжения	OFF,	225V 275V
Un >	Защита от пониженного напряжения	OFF,	165V 215V
	Время выдержки (T_dly)	0,1 s	..... 20 s
	Время выдержки (T_reset)	0,1 s	..... 20 s

Схема подключения

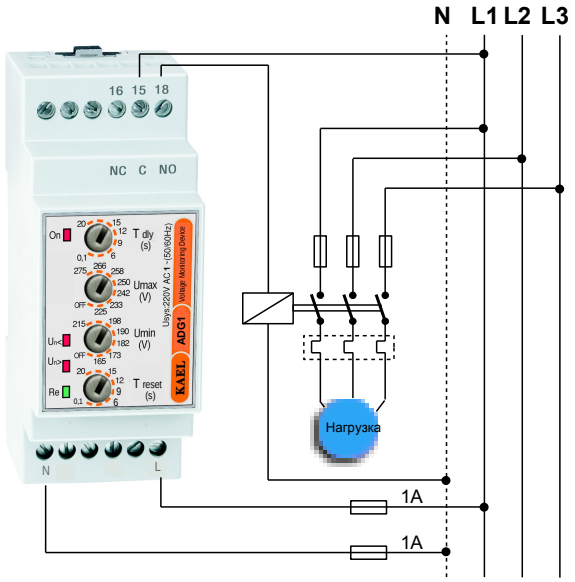

ТЕХНИЧЕСКИЕ ДАННЫЕ:

Номинальное напряжение (Un)	: 220V AC~
Рабочий диапазон	: (0,70 – 1,30) x Un (Un : nominal voltage)
Частота	: 50/60 Hz.
Время выдержки	: 0,1 – 20 sec.
Ток контакта	: Max.5 A / 250 Vac
Потребляемая мощность	: < 2 VA
Класс защиты	: IP20
Класс защиты клемм	: IP00
Рабочая температура	: - 20 °C....+ 60 °C
Крепление	: на рейку
Габариты	: 35x90x58 мм

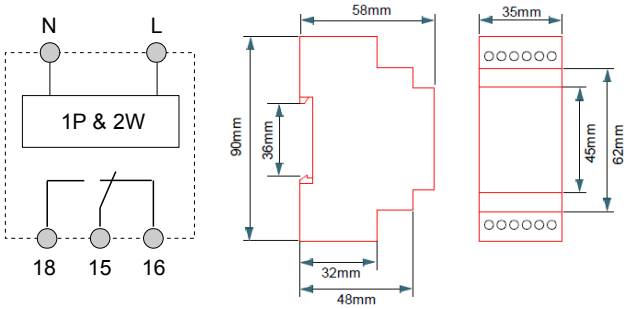

Рабочий режим Hys= 3V

Защита от перенапряжения и пониженного напряжения

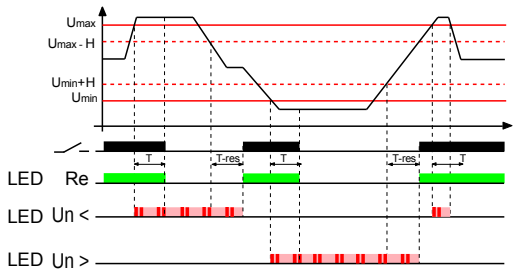

KAEL ADG1 - 220V Реле напряжения

Un <	Защита от перенапряжения	OFF,	225V 275V
Un >	Защита от пониженного напряжения	OFF,	165V 215V
	Время выдержки (T_dly)	0,1 s	..... 20 s
	Время выдержки (T_reset)	0,1 s	..... 20 s

Схема подключения

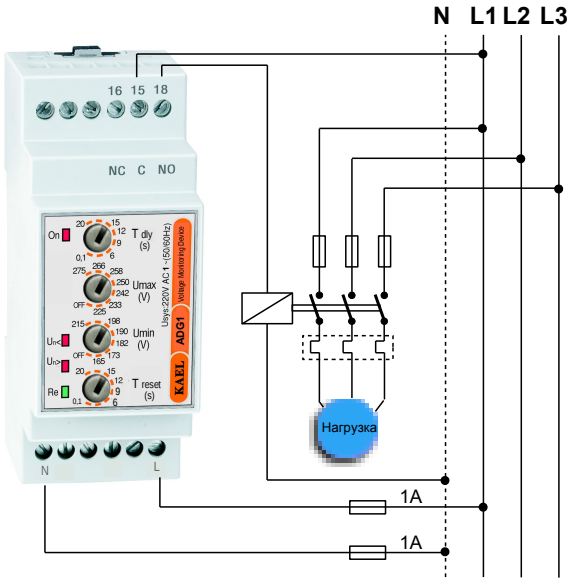

ТЕХНИЧЕСКИЕ ДАННЫЕ:

Номинальное напряжение (Un)	: 220V AC~
Рабочий диапазон	: (0,70 – 1,30) x Un (Un : nominal voltage)
Частота	: 50/60 Hz.
Время выдержки	: 0,1 – 20 sec.
Ток контакта	: Max.5 A / 250 Vac
Потребляемая мощность	: < 2 VA
Класс защиты	: IP20
Класс защиты клемм	: IP00
Рабочая температура	: - 20 °C....+ 60 °C
Крепление	: на рейку
Габариты	: 35x90x58 мм

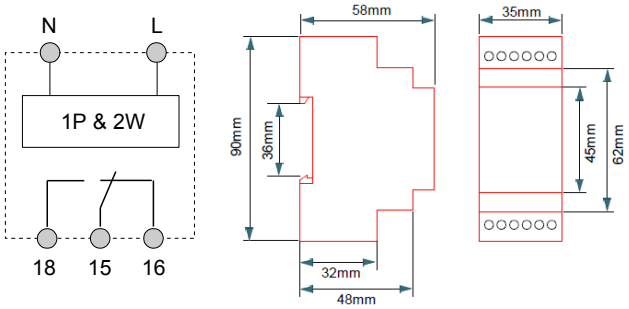

Рабочий режим Hys= 3V
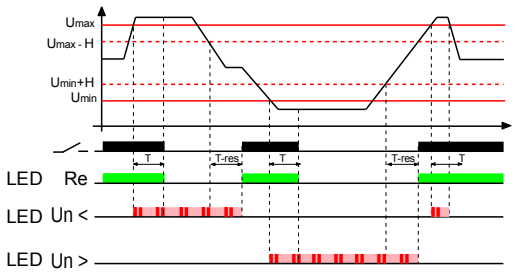
Защита от перенапряжения и пониженного напряжения