MENNEKES®
Plugs for the world

: 830

Panel mounted inlet

with nickel-plated contacts

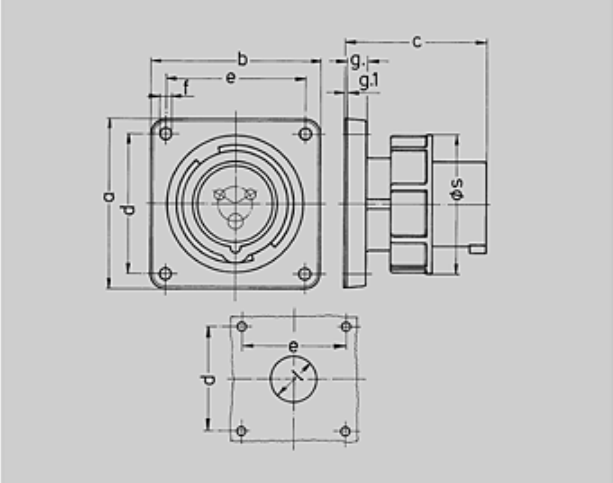

Drawing	Amp.	16			32		
2 MB 187/2	Poles	3	4	5	3	4	5
Dim. in mm	a	85,7	85,7	85,7	85,7	85,7	85,7
	b	85,7	85,7	85,7	85,7	85,7	85,7
	c	72	72	72	90	90	90
	d	69,5	69,5	69,5	69,5	69,5	69,5
	e	69,5	69,5	69,5	69,5	69,5	69,5
	f	5,5	5,5	5,5	5,5	5,5	5,5
	g.	11	11	11	11	11	11
	g.1	2	2	2	2	2	2
	l	32	36	47	47	47	47
	s	71	79	89	94	94	102
Terminal for cond. cross section (mm²) min.-max.		1,5 —4	1,5 —4	1,5 —4	2,5 —10	2,5 —10	2,5 —10

:	**2080**
voltages :	110V
rated current :	32A
pole :	3 pole
IP protection types :	IP67
position of ground contact :	4h
packing unit :	0010
:	240 g

		110	**230**	**400**	**500**	**>50-500**	
		50,60	50,60	50,60	50,60	100-300	300-500
16 A	3	825	826				
	4		839	827	828		
	5			829			
32 A	3	830	831				
	4		840	832	833		
	5			834			