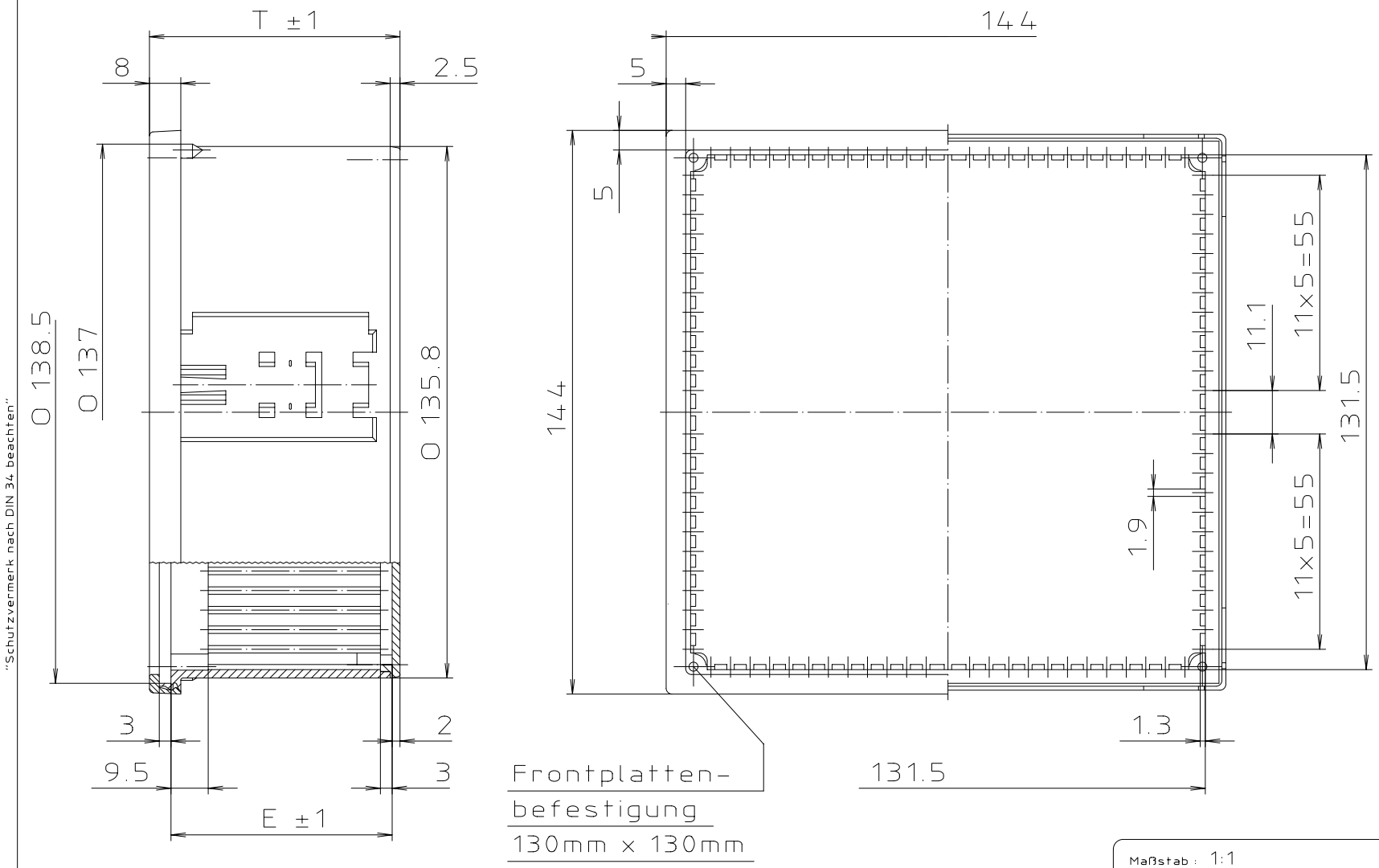

Gehäuse	T	E
NGS 9806	64	56.5
NGS 9808	86	78.5
NGS 9810	110.5	103
NGS 9811	120	112.5
NGS 9813	142	134.5
NGS 9816	166.5	159

Maßstab: 1:1

Zchn.Nr: 3G 0098.028.02

Artikel: NGS 98
Katalogzeichnung

BOPLA
A Phoenix Mecano Company

Ae.Nr: Datum:

DISK: 2 600 830
Datum: 22.01.92 SM