PHOENIX CONTACT GmbH & Co. KG
Flachsmarktstraße 8, 32825 Blomberg, Germany
Fax +49-(0)5235-341200, Phone +49-(0)5235-300
phoenixcontact.com

MNR 1045160 - 00 2017-11-29

DE Montageanleitung
EN Assembly Instructions
FR Instructions de montage
IT Istruzioni di montaggio
ES Instrucciones de montaje
PT Instrução de montagem
TR Montaj talimatları
RU Инструкция по монтажу
PL Instrukcja montażu
ZH 安装说明
JA 組立て手順
KO 사용 설명서

FOC-FDX20-PP-LCD6-…
FOC-FDX20-PP-LCQ6-…
FOC-FDX20-PP-SCD6-…
FOC-FDX20-PP-STD6-…
FOC-FDX20-PP-E2D6-…

Português

Manual de montagem para uso de caixas de junção da série FDX20

O manual de montagem aplica-se apenas aos seguintes grupos de artigos indicados em seguida.

IMPORTANTE: estas instruções pressupõem conhecimentos específicos no manuseio de fibras ópticas.

IMPORTANTE: para evitar o perigo de danificação da fibra óptica, devem ser cumpridos os raios de curvatura máximos.

ATENÇÃO: Perigo para a saúde devido a fragmentos de fibra óptica!
Os fragmentos de fibra óptica são extremamente finos e rígidos e podem representar perigo para a saúde quando manuseados incorretamente.

Siga as instruções das figuras A1… A7 para a montagem com um **acesso de cabo a partir de baixo.** As figuras B1 a B10 mostram a montagem com um **acesso de cabos a partir de cima**. As imagens B2 a B5 também são válidas para uma conversão posterior do acesso de cabos de baixo para cima.

As figuras com fundo cinza mostram a montagem e desmontagem de caixas de junção em trilhos de fixação.

Español

Instrucciones de montaje para la utilización de cajas de distribución de la serie FDX20

Estas instrucciones de montaje solo son válidas para los grupos de artículos que se relacionan en la lista adjunta.

IMPORTANTE: Estas instrucciones presuponen conocimientos técnicos de manipulación de fibra de vidrio.

IMPORTANTE: Para evitar daños en la fibra de vidrio, en el montaje los radios de curvatura deberán ser lo más grandes posible.

ADVERTENCIA: Peligro para la salud debido a fragmentos de fibra de vidrio!
Los fragmentos de fibra de vidrio son sumamente finos y resistentes, y pueden constituir un peligro para la salud en caso de manipulación incorrecta.

Siga las instrucciones de las figuras A1… A7 para el montaje con **acceso de cable por abajo.**

Las figuras B1 a B10 muestran el montaje con **acceso de cable por arriba**. Las figuras B2 a B5 también son válidas para una conversión a posteriori del acceso de cable de abajo a arriba.

Las figuras con fondo gris muestran el montaje y desmontaje de la caja de distribución sobre carriles.

Italiano

Istruzioni di montaggio per l'utilizzo di scatole di giunzione della serie FDX20

Le presenti istruzioni di montaggio sono valide esclusivamente per i gruppi di articoli elencati a fianco.

IMPORTANTE: Le presenti istruzioni sono destinate a personale già in possesso delle conoscenze specifiche necessarie per i lavori con la fibra di vetro.

IMPORTANTE: Per evitare il pericolo di danneggiare le fibre di vetro, rispettare per il montaggio i raggi di curvatura più grandi possibili.

AVVERTENZA: Pericolo per la salute dovuto a frammenti di fibre di vetro!
I frammenti di fibra di vetro sono estremamente fini e duri e, in caso di manipolazione scorretta, possono rappresentare un pericolo per la salute.

Seguire la procedura illustrata nelle figure A1 … A7 per il montaggio con un **ingresso del cavo da sotto.**
Le figure da B1 a B10 mostrano il montaggio con un **ingresso del cavo da sopra**. Le figure da B2 a B5 sono valide anche per una modifica successiva dell'ingresso del cavo da sotto a sopra.

Le figure su fondo grigio mostrano il montaggio e lo smontaggio delle scatole di giunzione su guide di montaggio.

Français

Instructions de montage pour l'utilisation de boîtiers d'épissure de la série FDX20

Ces instructions de montage ne sont valables que pour les groupes d'articles figurant ci-contre.

IMPORTANT : Ces instructions présupposent des connaissances spécialisées dans la manipulation de la fibre de verre.

IMPORTANT : Afin d'éviter tout danger d'endommagement des fibres de verre, les rayons de courbure maximum doivent être respectés lors du montage.

AVERTISSEMENT : Danger pour la santé dû aux éclats de fibres de verre !
Extrêmement fins et durs, les éclats de fibre de verre peuvent représenter un danger pour la santé en cas de manipulation non conforme.

Suivre les instructions des figures A1 à A7 pour le montage avec un **accès au câble par le bas**.

Les figures B1 à B10 montrent le montage avec un **accès au câble par le haut**. Les figures B2 à B5 valent également pour une transformation ultérieure de l'accès au câble de bas en haut.

Les figures sur fond gris montrent le montage et le démontage du boîtier d'épissure sur des profilés.

English

Installation instructions for using splice boxes from series FDX20

These installation instructions only apply to the product groups listed adjacently.

NOTE: These instructions require expertise in handling fiberglass.

NOTE: To avoid the danger of damaging fiberglass, observe the largest possible bending radii during installation.

ATTENTION: Danger to health from splinters of fiberglass!
Broken pieces of fiberglass are extremely thin and firm. They can pose a danger to health if handled improperly.

Follow the instructions in Figures A1… A7 for installation with **cable access from below**.

Figures B1 to B10 show installation for **access from above**. Figures B2 to B5 also apply to a subsequent conversion of the cable access from below to above.

The figures highlighted in gray show the installation and dismantling of the splice box on DIN rails.

Deutsch

Montageanleitung zur Benutzung von Spleißboxen aus der Serie FDX20

Diese Montageanleitung gilt nur für die nebenstehend aufgeführten Artikelgruppen.

ACHTUNG: Diese Anleitung setzt Fachkenntnisse im Umgang mit Glasfaser voraus.

ACHTUNG: Um die Gefahr der Beschädigung von Glasfasern zu vermeiden, sind bei der Montage größtmögliche Biegeradien einzuhalten.

WARNUNG: Gefahr für die Gesundheit durch Glasfaserbruchstücke!
Die Bruchstücke der Glasfaser sind extrem dünn und fest und können bei unsachgemäßem Umgang eine Gefahr für die Gesundheit darstellen.

Folgen Sie der Anleitung der Bilder A1… A7 für die Montage mit einem **Kabelzugang von unten.**
Die Bilder B1 bis B10 zeigen die Montage bei einem **Kabelzugang von oben**. Die Bilder B2 bis B5 gelten auch für einen nachträglichen Umbau des Kabelzuganges von unten nach oben.
Die grau hinterlegten Bilder zeigen die Montage und Demontage der Spleißbox auf Tragschienen.

日本語

シリーズFDX20スプライスボックス使用にあたっての取付け手順

これらの取付け手順は隣に記載されている製品グループにのみ適用されます。

注記：これらの取付け手順を実行するにはファイバーガラス取扱いの専門知識が必要です。

注記：ファイバーグラス損傷の危険を回避するには、取付け作業中に最大許容曲げ半径を順守してください。

警告:ファイバーガラスの破片による健康への危険！
ファイバーグラスの破片は非常に薄く、硬度があります。これらの破片の取り扱いを誤ると、健康への危険が生じる可能性があります。

下方からのケーブルアクセスによる取付けを示す図A1～A7の指示に従ってください。

図B1～B10は、上方からのアクセスの場合の取付け手順を示しています。B2～B5は、続いてケーブルアクセスを下方から上方に変換する際にも適用されます。
グレーで強調表示されている図は、DINレールへのスプライスボックスの取付けおよび取外しの様子を示しています。

한국어

FDX20 시리즈 스플라이스 박스 사용 시 설치 지침

이 설치 지침은 인접하게 열거된 제품 그룹에만 적용됩니다.

유의사항: 이 설명서는 유리 섬유 취급 시 전문 지식이 필요합니다.

유의사항: 유리 섬유의 손상 위험을 방지하려면, 설치 시 레일의 최대 굽힘 정도를 주시하십시오.

경고: 유리 섬유 조각으로 인한 건강상의 위험!
섬유 유리의 파손된 조각은 아주 얇고 단단합니다. 잘못된 취급은 건강상의 위험을 초래할 수 있습니다.

아래에서 케이블을 접속하여 설치하는 경우, 그림 A1… A7의 지침을 따르십시오.
그림 B1~B10은 아래에서 접속는 설치를 보여줍니다. 그림 B2~B5는 또한 위와 같이 아래에서 케이블을 접속하여 차후 전환할 때에도 적용됩니다.
회색으로 하이라이트 표시된 그림은 스플라이스 박스를 DIN 레일에 설치 및 분해를 보여줍니다.다

中文

FDX20系列分线盒的安装说明

安装说明仅适用于一旁列出的产品组。

注意：指示说明中要求具有处理玻璃纤维的专业技术。

注意：为避免损坏玻璃纤维，在安装过程中应遵守最大允许的弯曲半径。

警告:玻璃纤维的碎屑会危害健康！
玻璃纤维的碎片极其薄而且坚固。在处理不当的情况下，会危害人体健康。

对于从下方接入电缆的情况，安装时请遵守图A1… A7中的指示说明。

图B1至B10显示从上方接入的情况。图B2至B5也适用于电缆接入从下方后续转变为上方的情况。
灰色高亮的图显示在DIN导轨上安装和拆卸分线盒。

Polski

Instrukcja montażu i zastosowania przełącznic serii FDX20

Niniejsza instrukcja montażu obowiązuje dla wymienionych obok grup artykułów.

UWAGA: Niniejsza instrukcja wymaga specjalistycznych umiejętności w zakresie obchodzenia się ze światłowodami.

UWAGA: W celu uniknięcia ryzyka uszkodzenia światłowodu, podczas montażu należy stosować jak największe promienie gięcia.

OSTRZEŻENIE: Zagrożenie dla zdrowia spowodowane odłamkami włókna szklanego!
Odłamki włókna szklanego są bardzo cienkie i sztywne, dlatego w przypadku nieprawidłowego postępowania mogą one stwarzać zagrożenie dla zdrowia.

Zamieszczone w instrukcji ilustracje A1 do A7 ukazują montaż z **wyprowadzeniem przewodu od dołu.**

Ilustracje B1 do B10 przedstawiają montaż z **wyprowadzeniem przewodu od góry**. Ilustracje B2 do B5 obowiązują również w przypadku późniejszej modyfikacji wyprowadzenia przewodu z dolnego na górne.

Ilustracje na szarym tle ukazują sposób montażu przełącznic na szynie nośnej.

Русский

Инструкция по монтажу для использования кабельной коробки из серии FDX20

Инструкция по монтажу предназначена только для перечисленных рядом групп изделий.

ПРЕДУПРЕЖДЕНИЕ: Это руководство предполагает наличие специальных знаний, которые необходимы при обращении со стекловолокном.

ПРЕДУПРЕЖДЕНИЕ: Во избежание повреждения стекловолокна при монтаже необходимо соблюдать максимально возможные радиусы изгиба.

ОСТОРОЖНО: Опасность для здоровья от осколков стекловолокна!
Осколки стекловолокна очень мелкие и жесткие и при ненадлежащем обращении могут представлять опасность для здоровья.

Следовать инструкции на рис. A1… A7 для монтажа с **кабельным вводом снизу**.

На рис. B1 - B10 представлен монтаж с **кабельным вводом сверху**. Рис. B2 - B5 действительны также для последующего перемонтажа кабельного ввода снизу наверх.

На серых рис. представлены монтаж и демонтаж кабельной коробки на монтажных рейках.

Türkçe

FDX20 serisi ekleme kutularının kullanımı için montaj talimatları

Bu montaj talimatları yalnızca ilişikte listelenmiş olan ürünler için geçerlidir.

NOT: Bu talimatların yerine getirilmesi için, fiberglas kullanımına yönelik deneyim gereklidir.

NOTE: Fiberglasın zarar görmesinden kaçınmak adına, montaj esnasında mümkün en büyük bükülme yarıçaplarına uyun.

UYARI: Fiberglas kırıntıları sağlığa zarar verebilir!
Kırılan fiberglas parçacıkları çok ince ve serttir. Yanlış elleçlendiğinde sağlık için tehlike arzedebilirler.

Şekiller A1… A7 kapsamındaki talimatları takip ederek montajı **kablo erişimi alttan olacak şekilde gerçekleştirin**.

Şekiller B1… B10 ile ise montajı **kablo erişimi üstten olacak şekilde gerçekleştirin**. Şekiller B2 - B5 ayrıca, alttan kablo erişiminin daha sonra üstten kablo erişimine dönüştürülmesi için de geçerlidir.

Gri ile vurgulanmış şekiller, ekleme kutusunun DIN raylara montajını ve DIN raylardan ayırılmasını göstermektedir.

A1

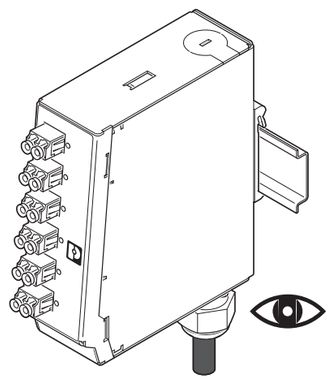

A2

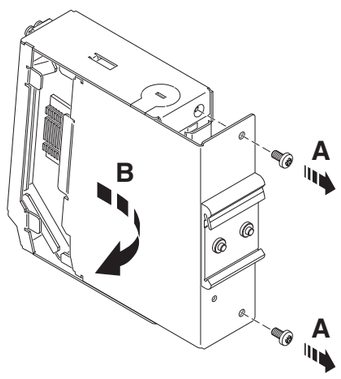

A3

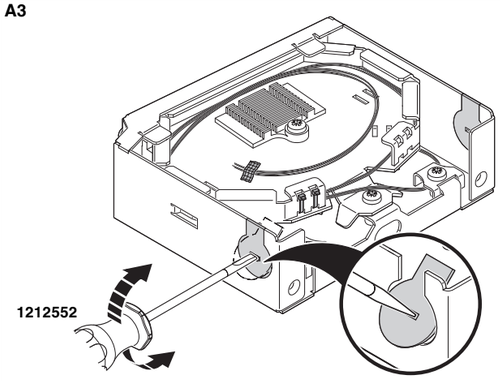

A4

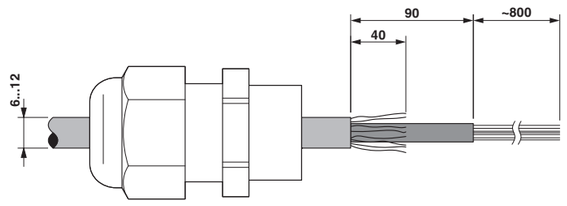

© PHOENIX CONTACT 2017-11-29

A5

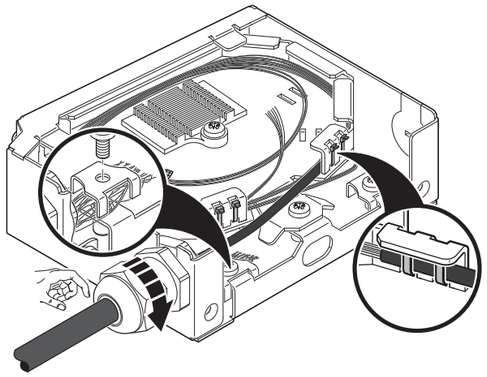

A6

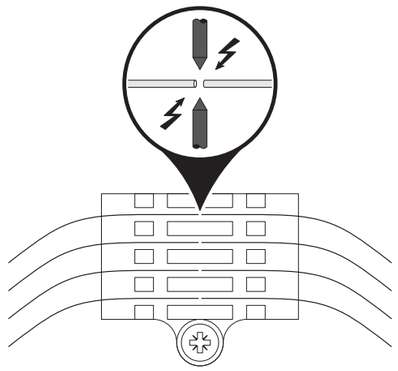

A7

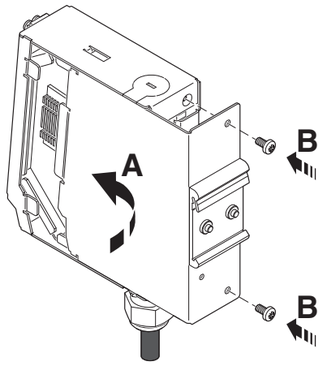

B1

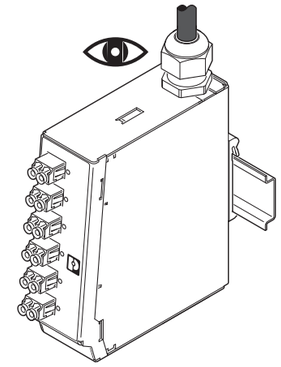

B2

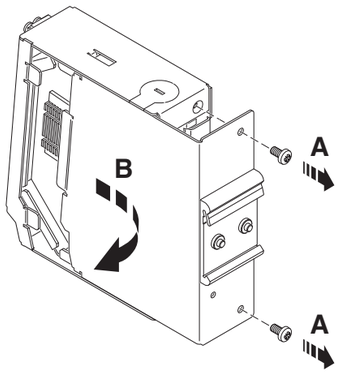

B3

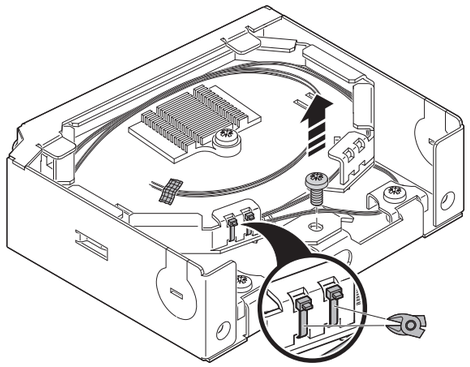

B4

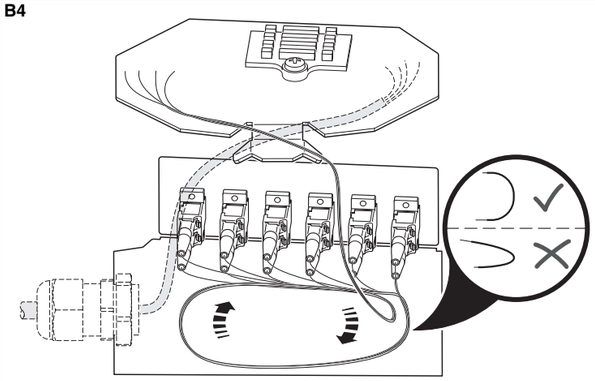

B5

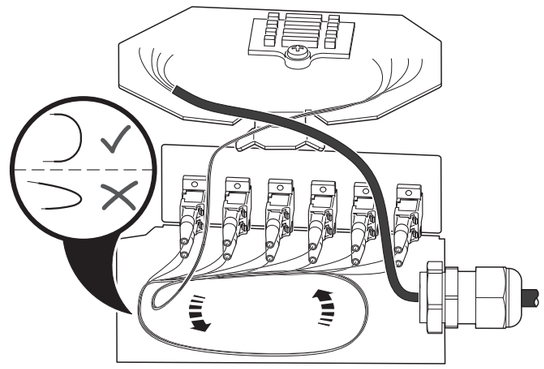

B6

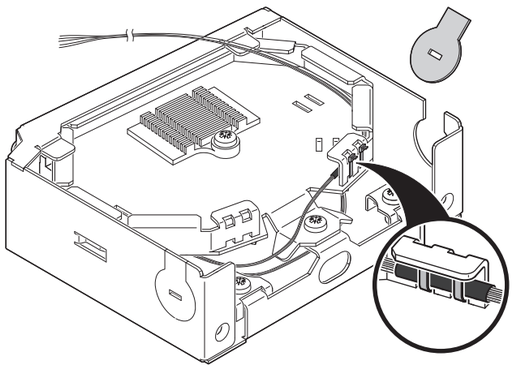

B7

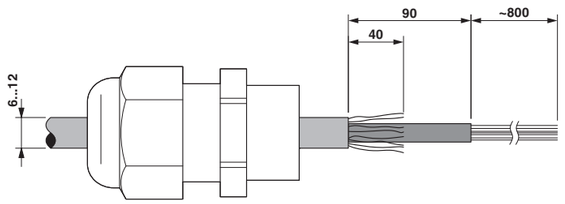

B8

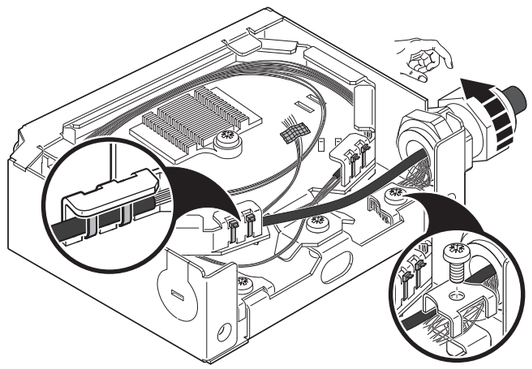

B9

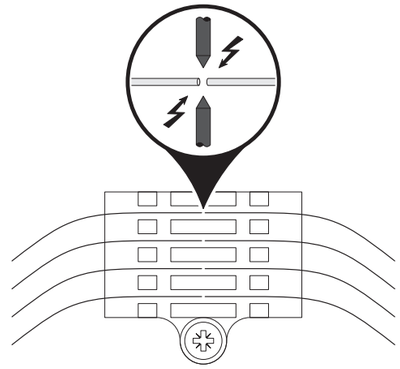

B10

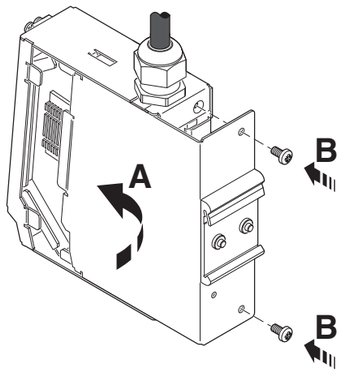

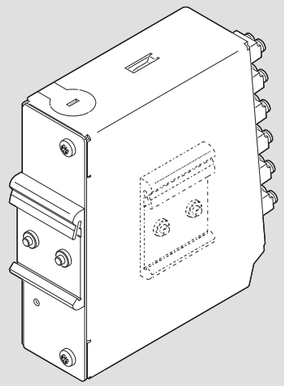

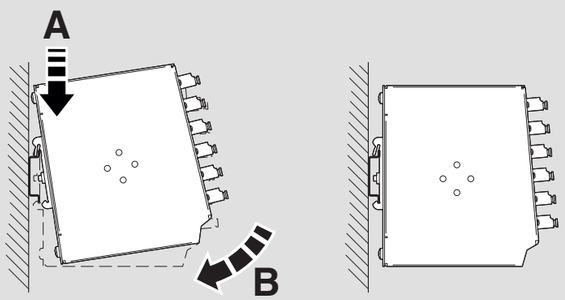

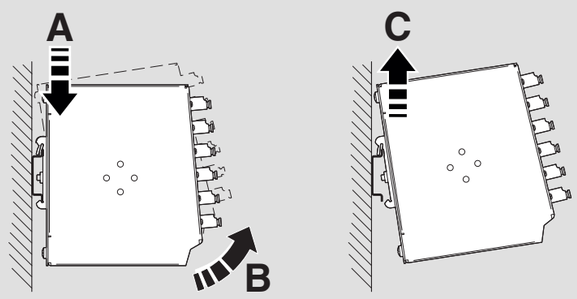

© PHOENIX CONTACT 2017-11-29